EWYQ-CWN/P
EWAQ-CWN/P

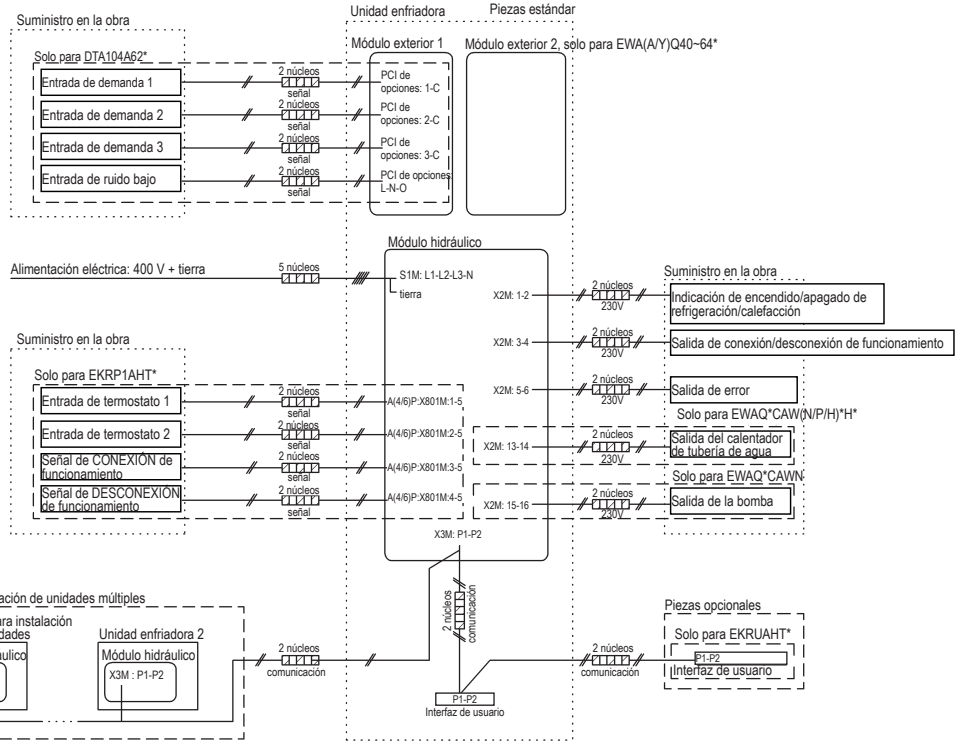

NOTAS

1. En el caso del cable de señal, mantenga una distancia mínima a los cables de alimentación de > 5 cm
2. Se pueden conectar un máximo de 16 módulos exteriores.
   EW(A/Y)Q016~32* cuenta como 1 módulo
   EW(A/Y)Q040~64* cuenta como 2 módulos