EWYQ-CW
EWAQ-CW

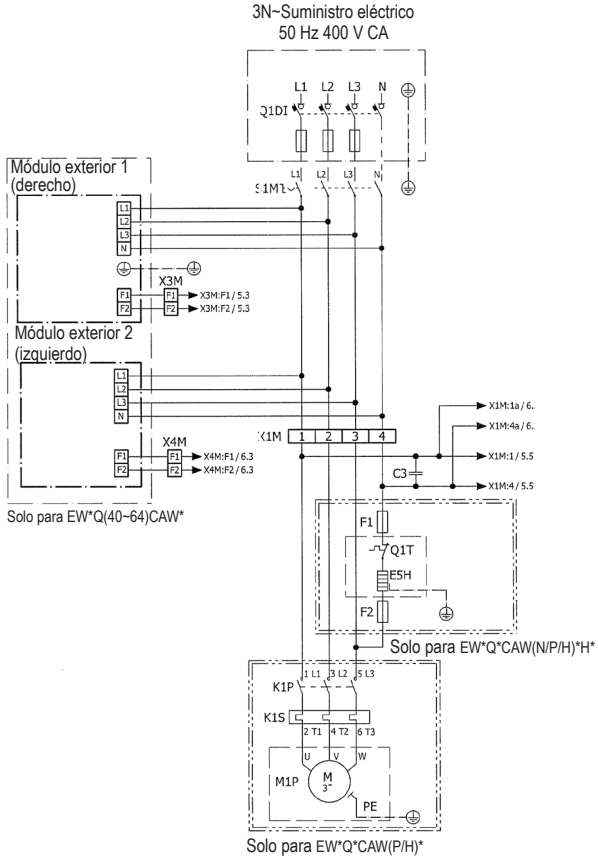

4D111479