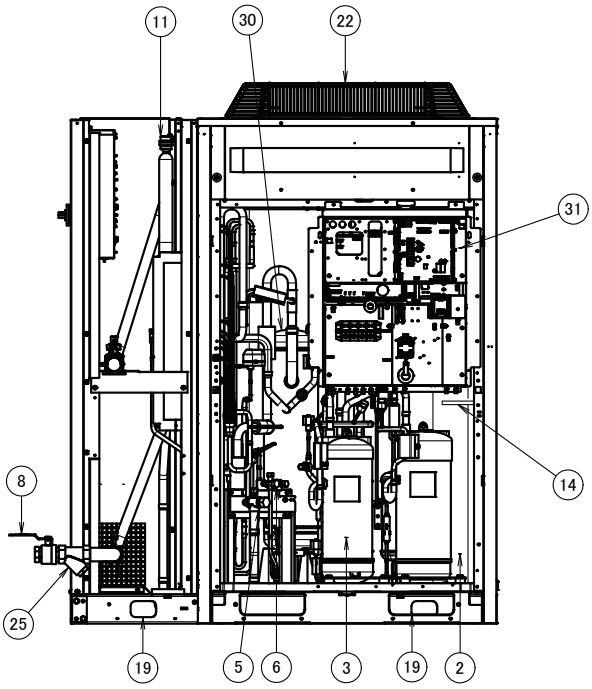

1.Distancia desde la pared (u otra unidad) para zonas sin fuertes nevadas
2.Distancia desde la pared (u otra unidad) para zonas con fuertes nevadas

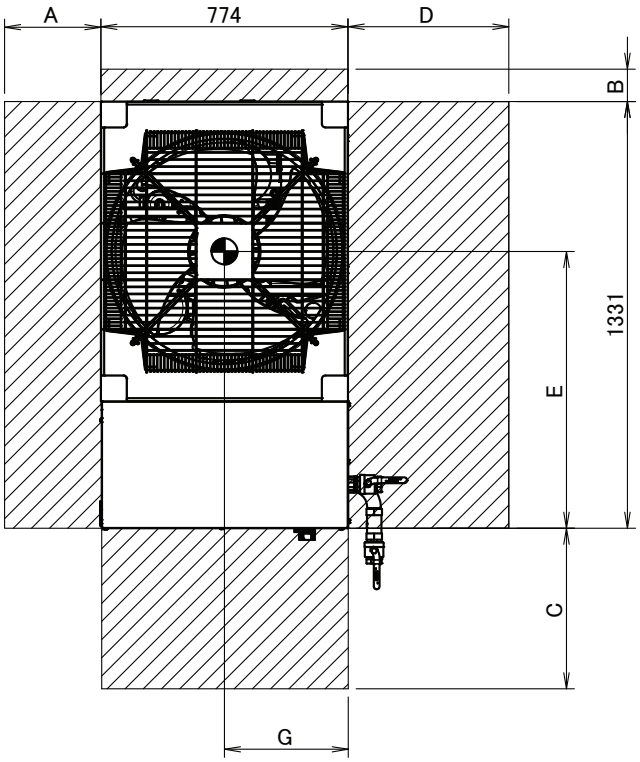

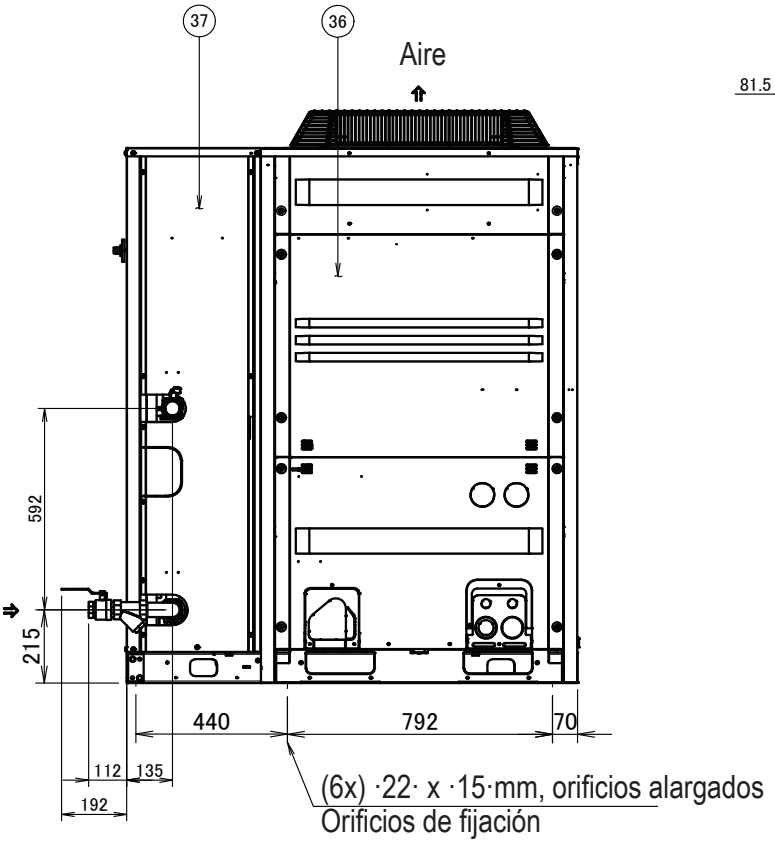

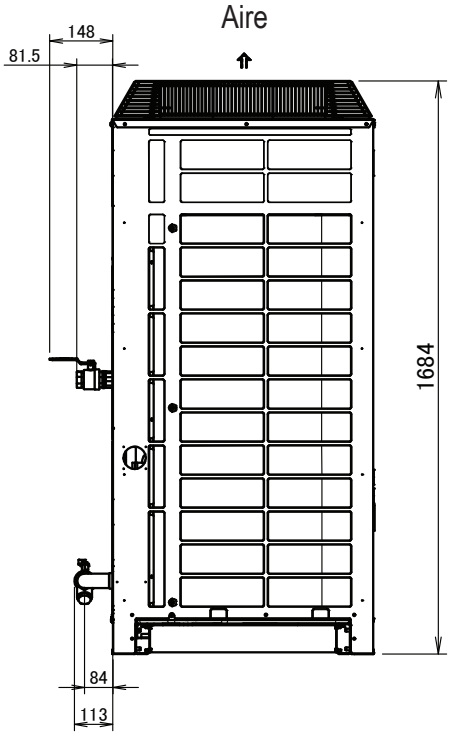

	1	2
A	300	500
B	100	500
C	500	500
D	500	500

Leyenda
Espacio necesario para mantenimiento y ventilación
Centro de gravedad