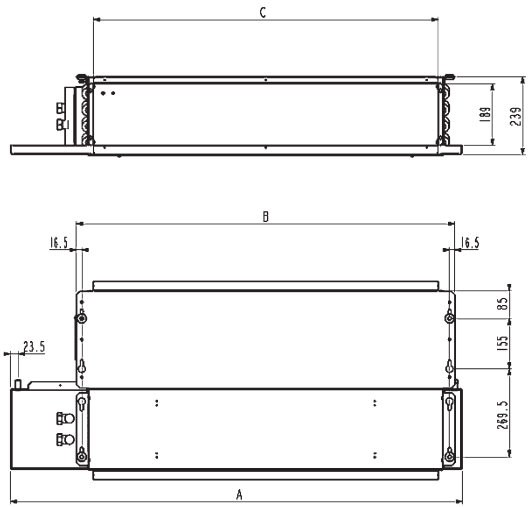


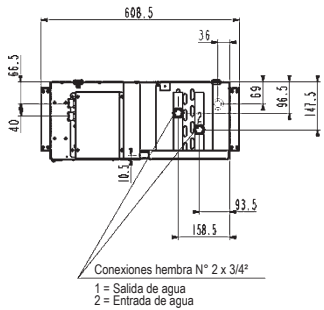


| Tamaño | 02 - 03 - 04 | 05 - 06 - 07 |
|---|---|---|
| A | 1039 | 1389 |
| B | 814 | 1164 |
| C | 709 | 1059 |