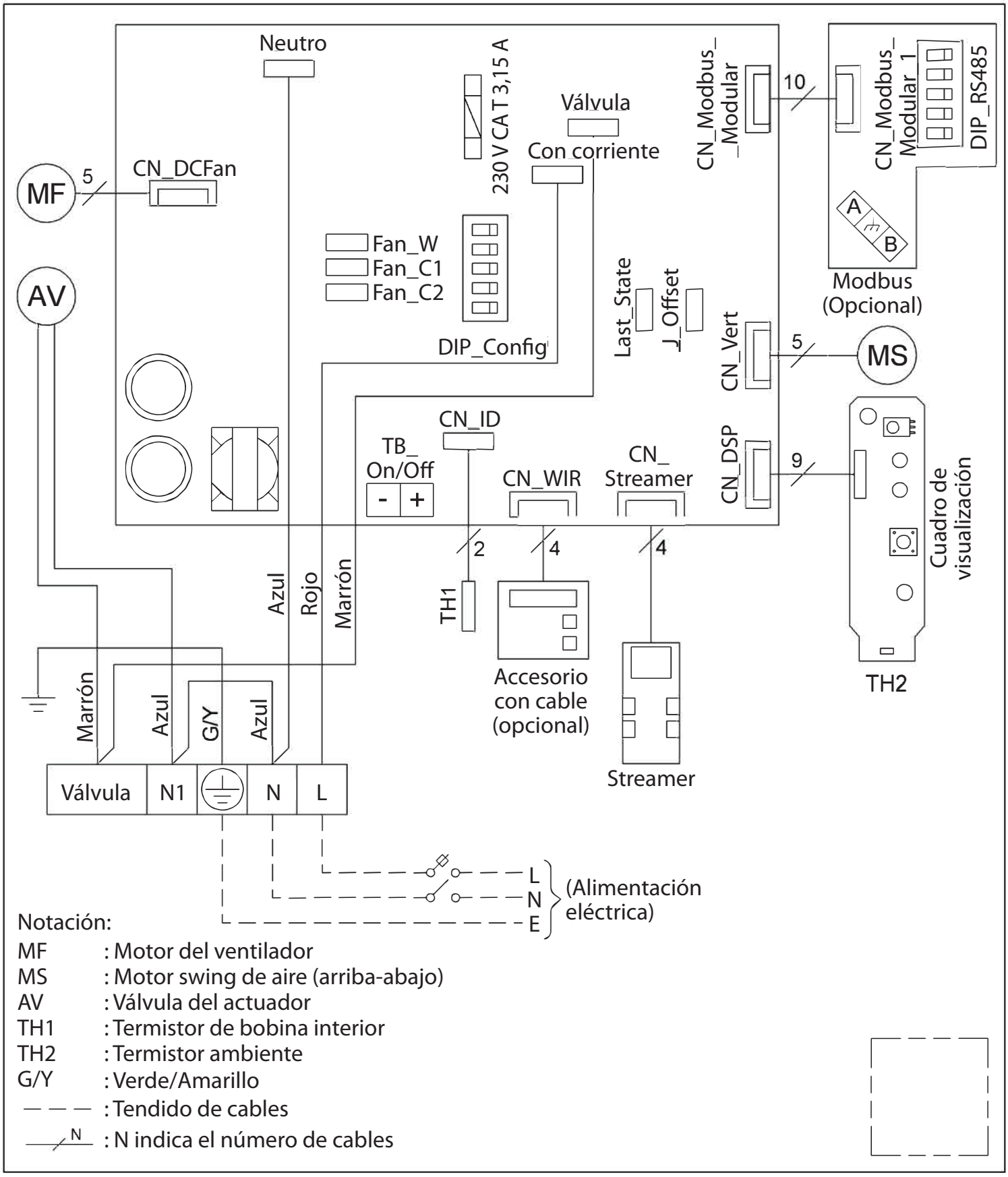

Notación:

MF	: Motor del ventilador
MS	: Motor swing de aire (arriba-abajo)
AV	: Válvula del actuador
TH1	: Termistor de bobina interior
TH2	: Termistor ambiente
G/Y	: Verde/Amarillo
— — —	: Tendido de cables
—/N—	: N indica el número de cables