5XXM68A

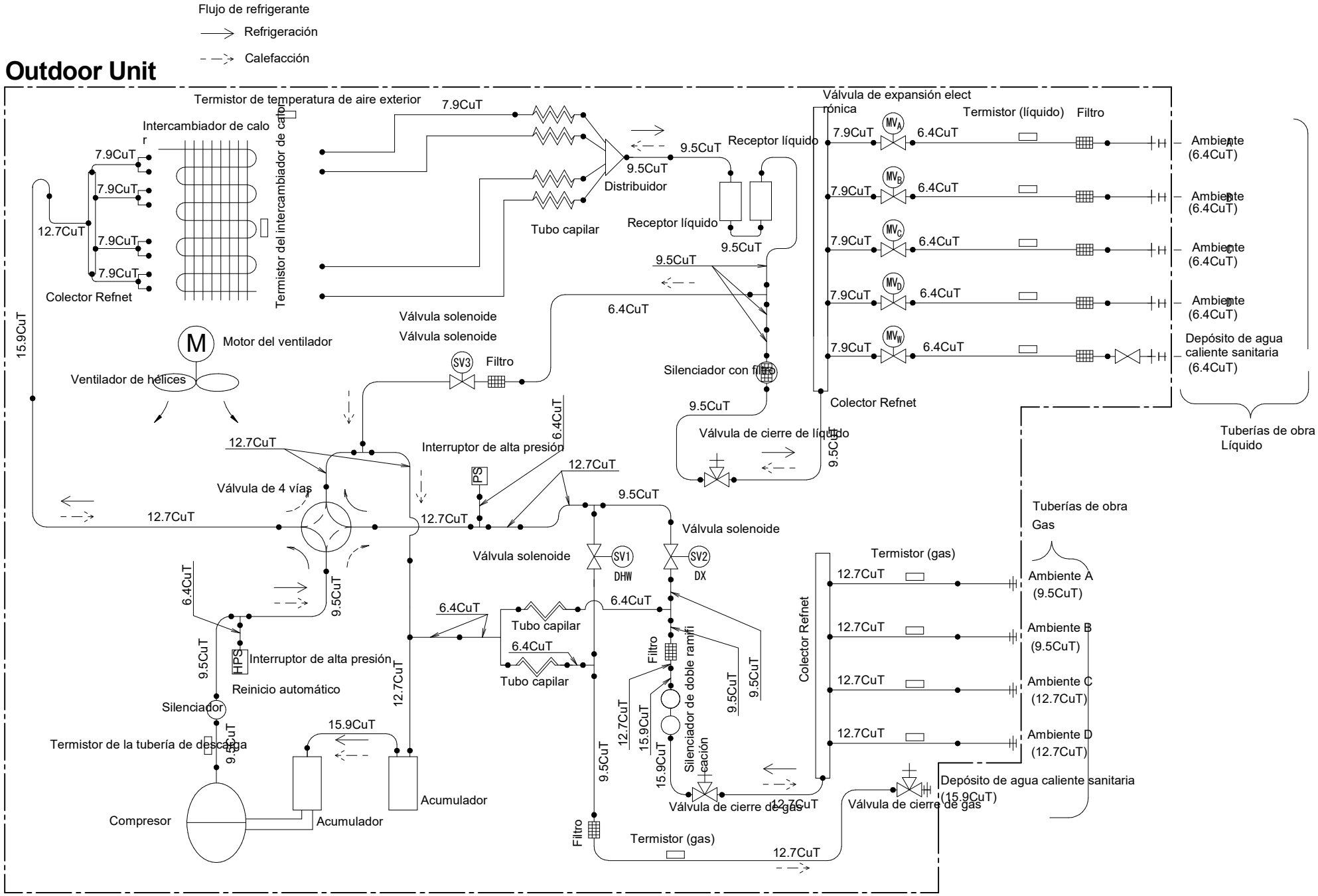

3D154612