CHVX-A

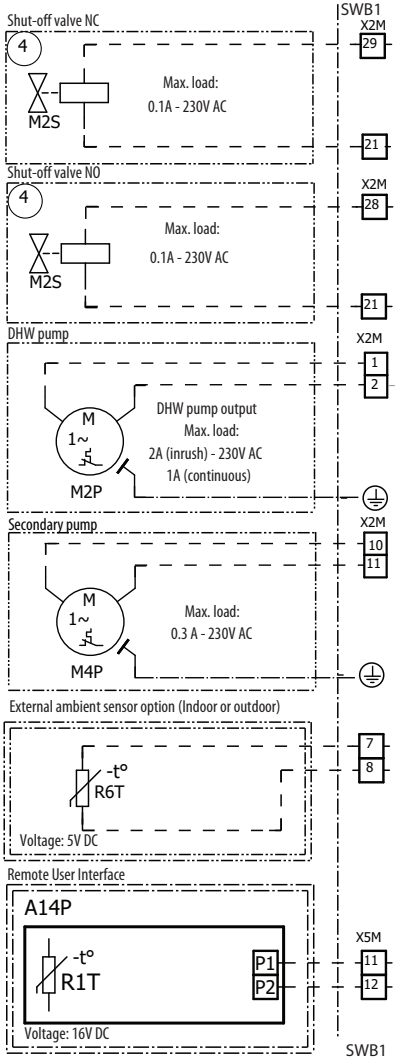

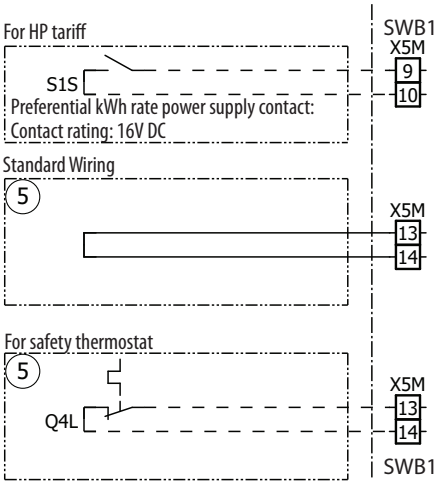

4D163738