EBLA04-08EV3
EDLA04-08EV3
EBLA04-08E3V3
EDLA04-08E3V3

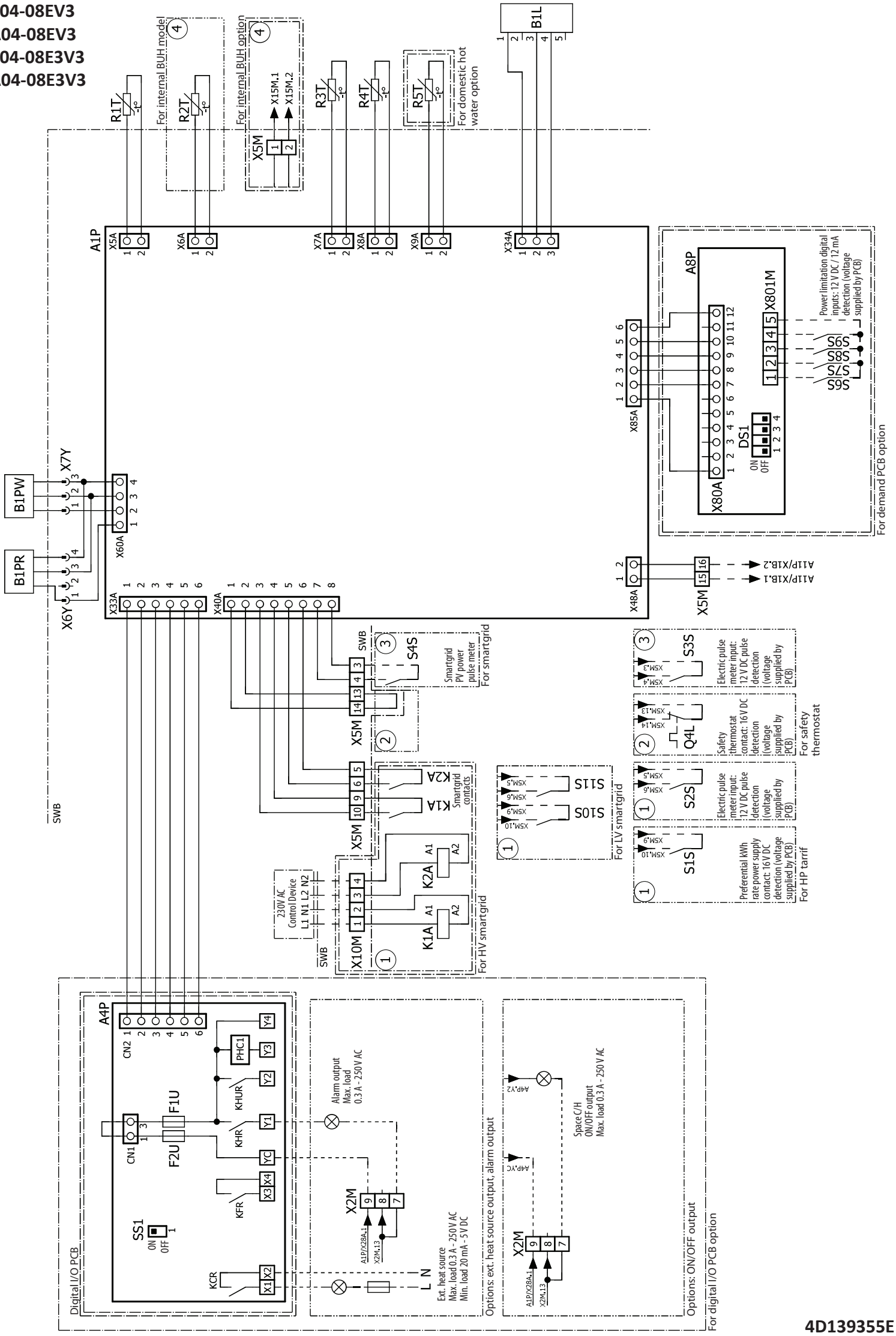

4D139355E