E(B-D)LQ011-016C3V3_C3W1

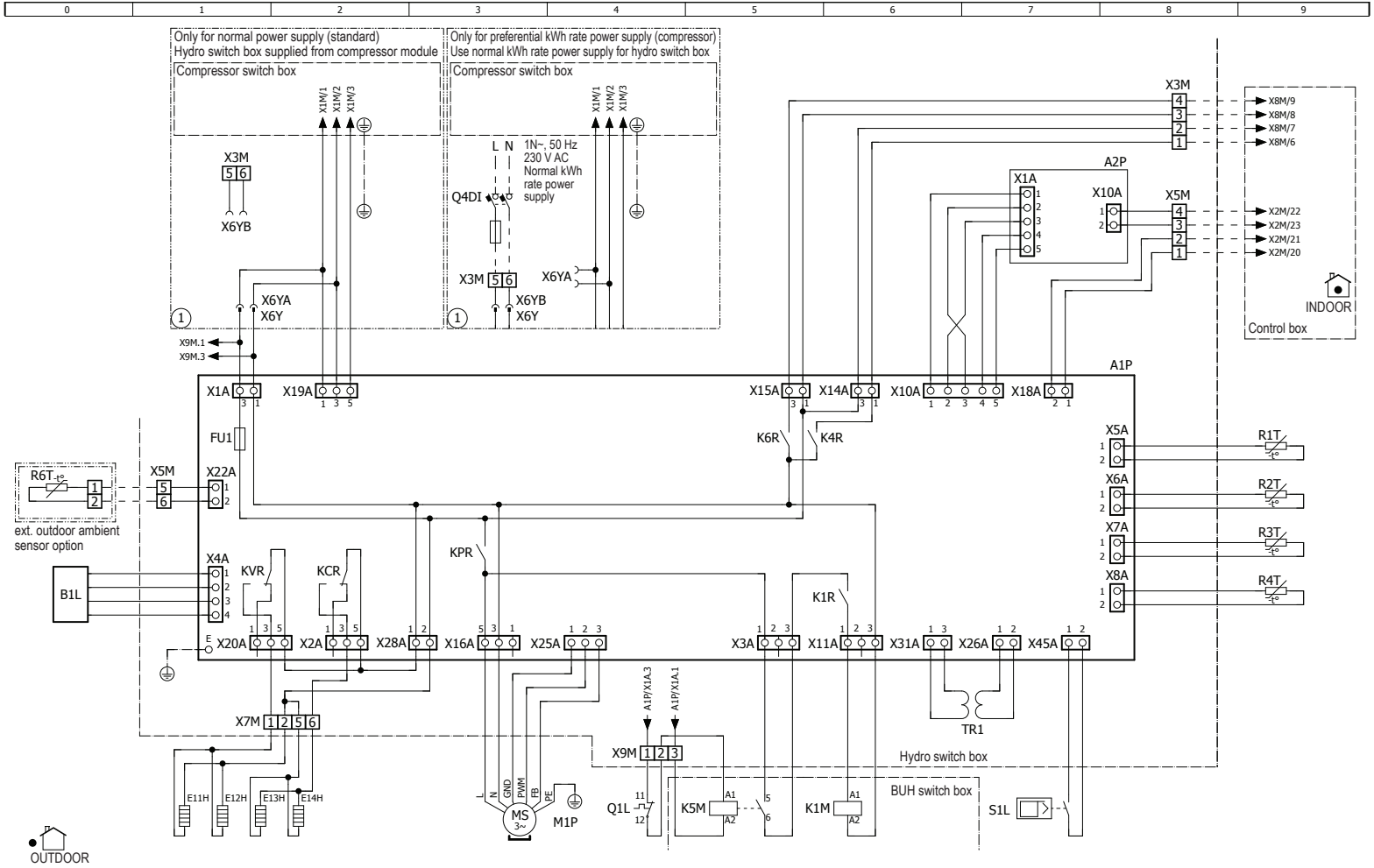

4D116769A