# EBVZ-D6V
# EBVZ-D9W

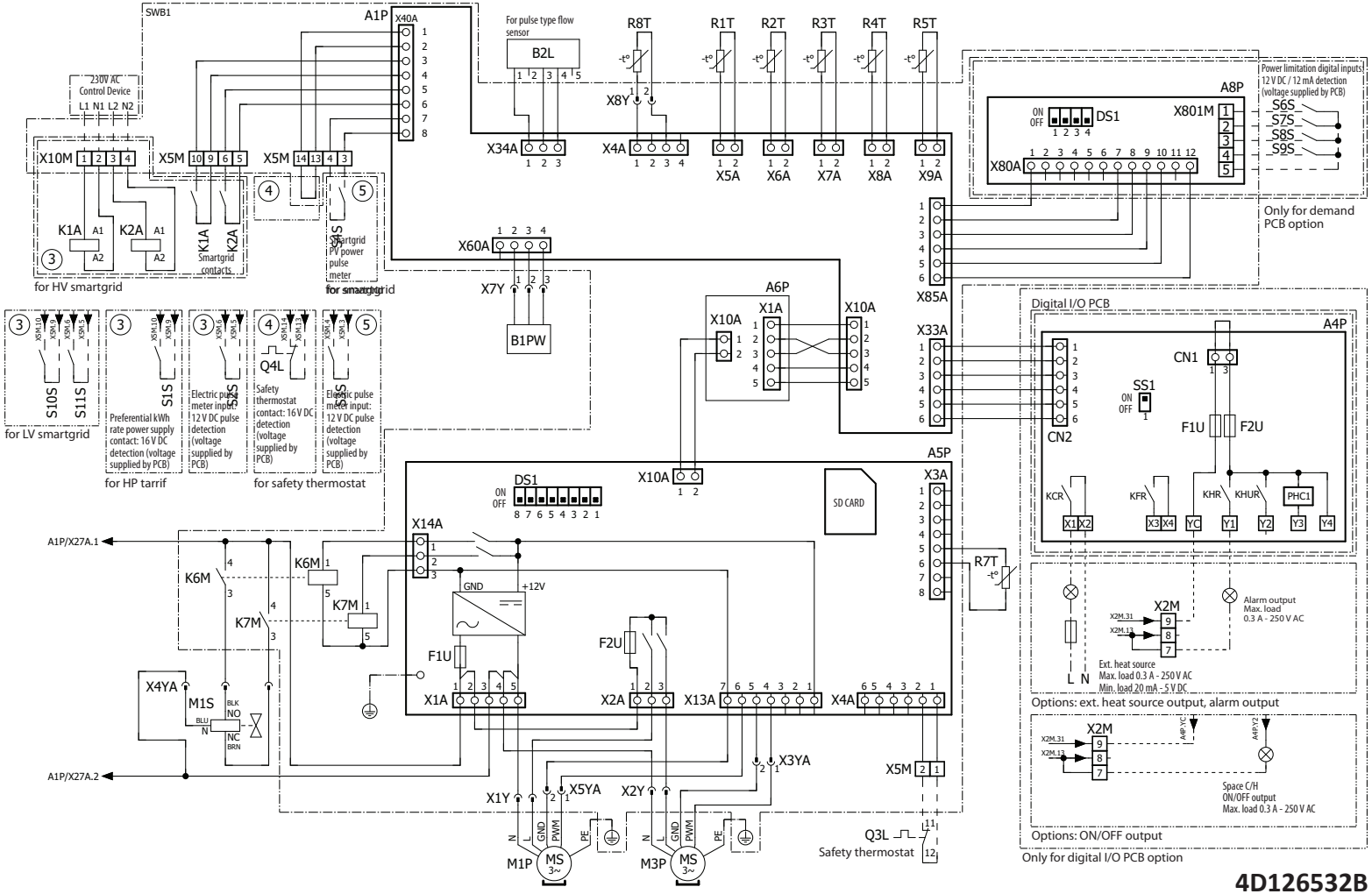


4D126532B