EGSAH-D9W
EGSAX-D9W
EGSAX-D9WG

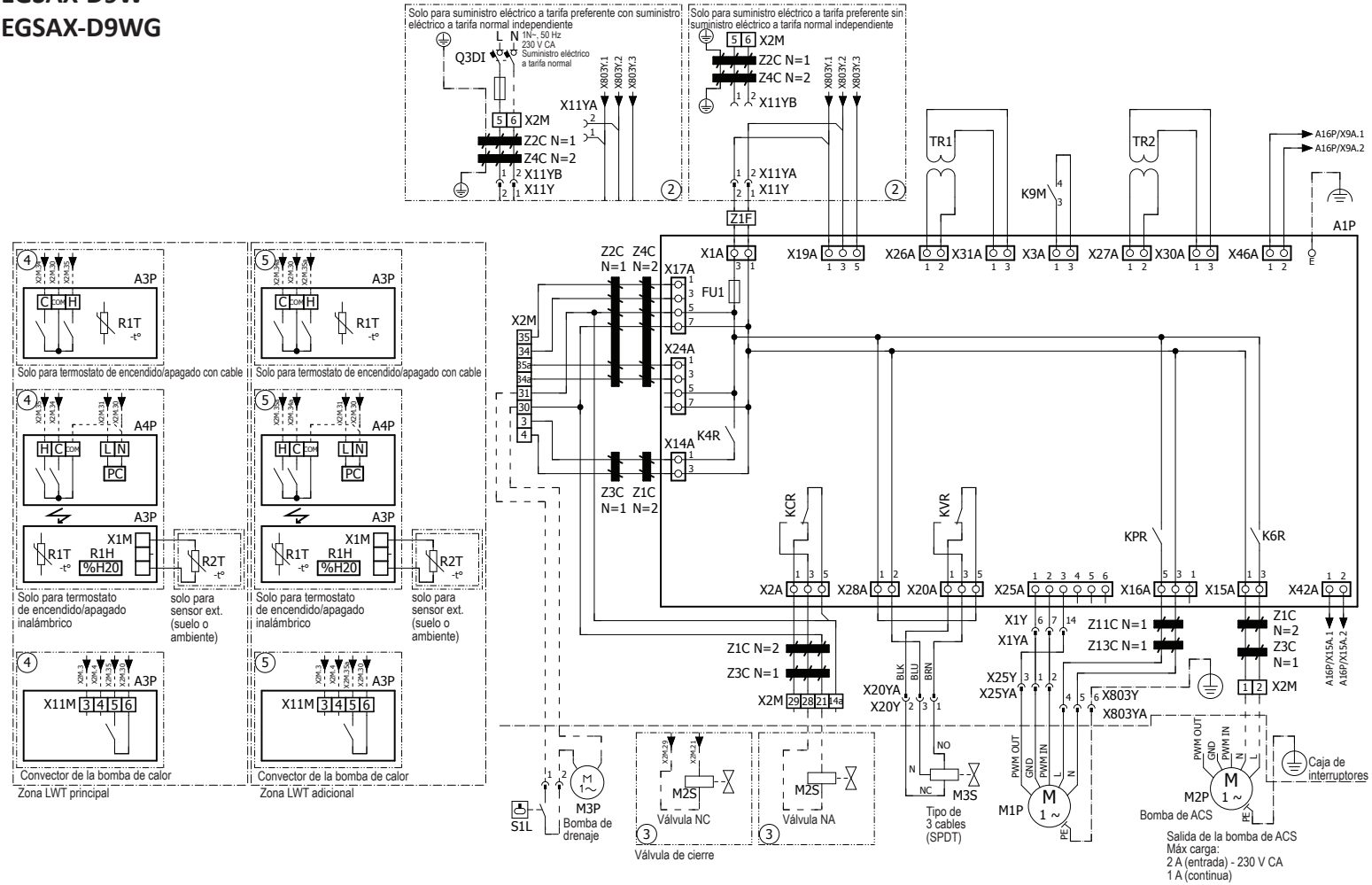

4D116863E