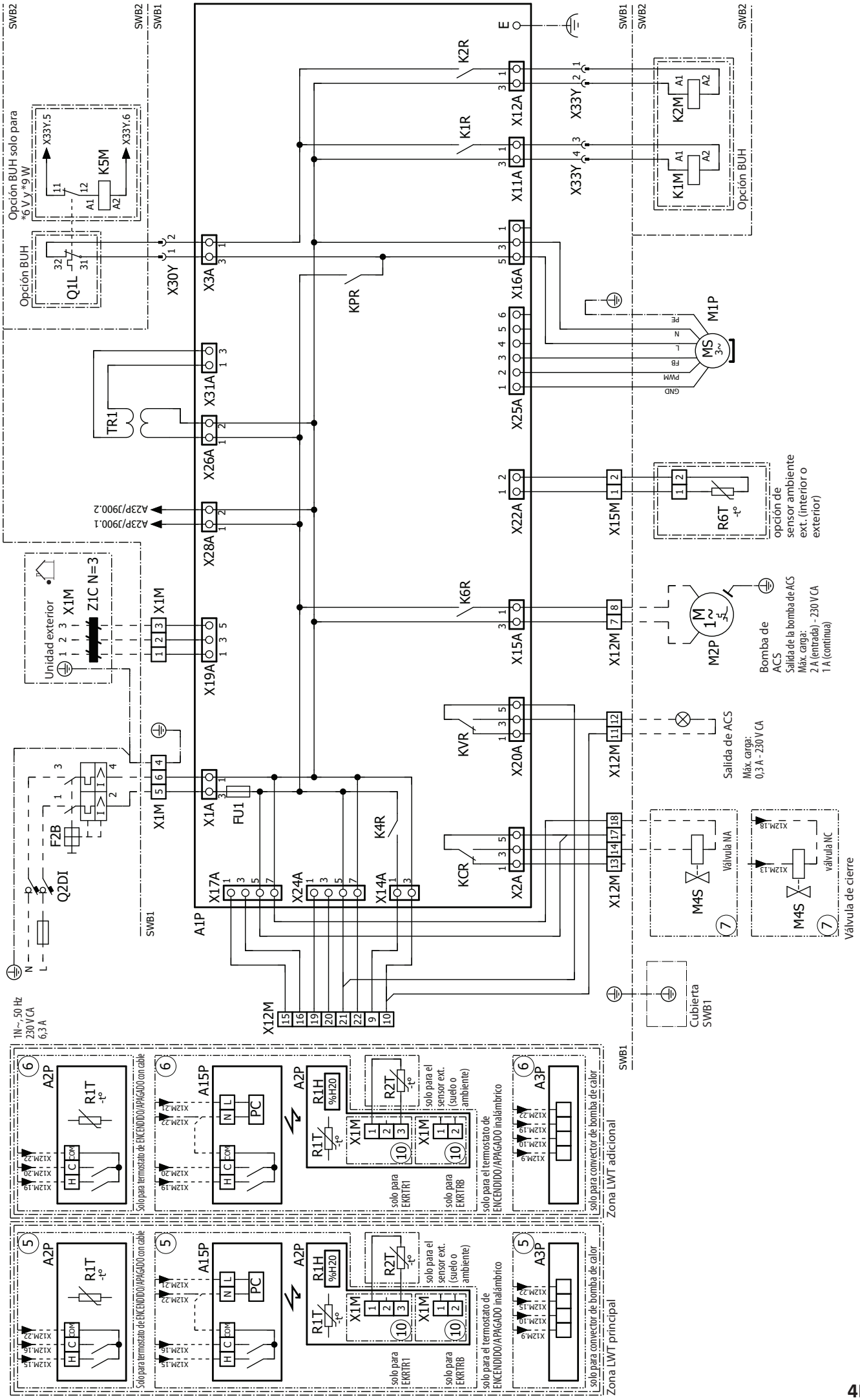
SWB2
SWB1
Opción BUH solo para *6 V y *9 W
X33Y.5
X33Y.6
K5M
Opción BUH
Q1L
X30Y
X3A
X31A
TR1
X26A
X28A
A23P/J900.2
A23P/J900.1
Unidad exterior
X1M
Z1C N=3
X19A
X1A
FU1
F2B
Q2DI
N
L
1N~, 50 Hz
230 V CA
6,3 A
A1P
X17A
X24A
X14A
X12M
K2R
K1R
KPR
K6R
KVR
KCR
K4R
E
X12A
X11A
X16A
X25A
X22A
X15A
X20A
X2A
X33Y
K2M
K1M
Opción BUH
M1P
MS
3~
GND
PWM
FB
L
N
PE
X15M
R6T
opción de sensor ambiente ext. (interior o exterior)
X12M
M2P
Bomba de ACS
Salida de la bomba de ACS
Máx. carga:
2 A (entrada) - 230 V CA
1 A (continua)
Salida de ACS
Máx. carga:
0,3 A - 230 V CA
M4S
Válvula NA
válvula NC
Válvula de cierre
Cubierta SWB1
A2P
R1T
Solo para termostato de ENCENDIDO/APAGADO con cable
A15P
PC
R1H
%H20
R2T
solo para el sensor ext. (suelo o ambiente)
solo para EKRTR1
solo para EKRTRB
solo para el termostato de ENCENDIDO/APAGADO inalámbrico
A3P
solo para convector de bomba de calor
Zona LWT adicional
Zona LWT principal