EHYHBH(X)-AV3(2)
EHYKOMB-AA*

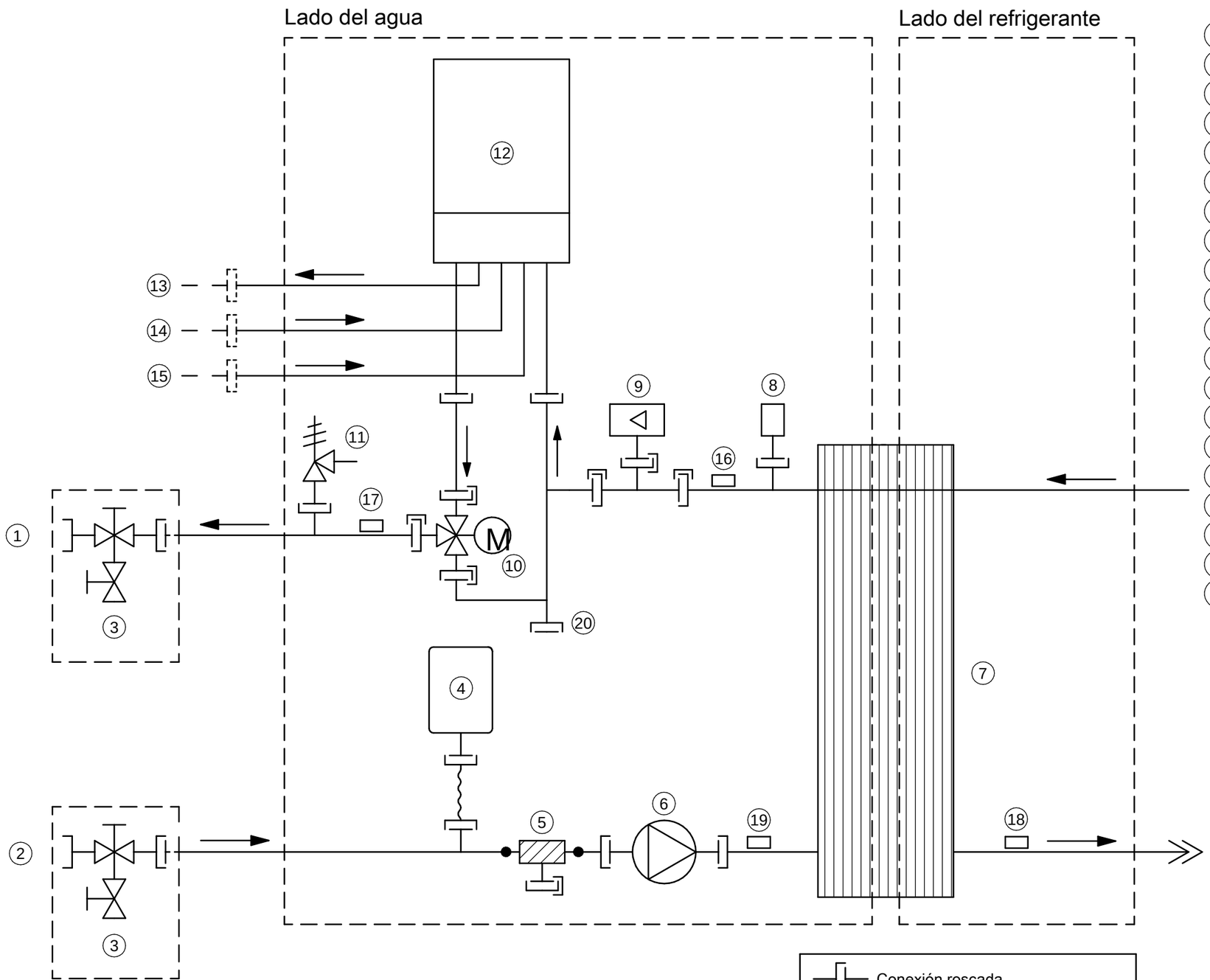

1. ENTRADA de agua de calefacción/refrigeración de habitaciones
2. SALIDA de agua de calefacción/refrigeración de habitaciones
3. Válvula de aislamiento con válvula de drenaje/llenado
4. Recipiente de expansión
5. Filtro
6. Bomba
7. Intercambiador de calor de placas
8. Purga de aire
9. Sensor de caudal
10. Válvula de 3 vías
11. Válvula de seguridad
12. Caldera de gas
13. Agua caliente sanitaria: salida de agua caliente
14. Tubo de gas
15. Agua caliente sanitaria: entrada de agua fría
16. R1T - PHE Termistor de agua de salida
17. R2T - Termistor de agua de salida
18. R3T - Líquido
19. R4T - Termistor de agua de entrada
20. Conexión roscada
    Sólo para EHYHBH*V32

Conexión roscada
Acoplamiento rápido
Conexión soldada
Conexión abocardada

3D082238A