EKHBRD-ADY17

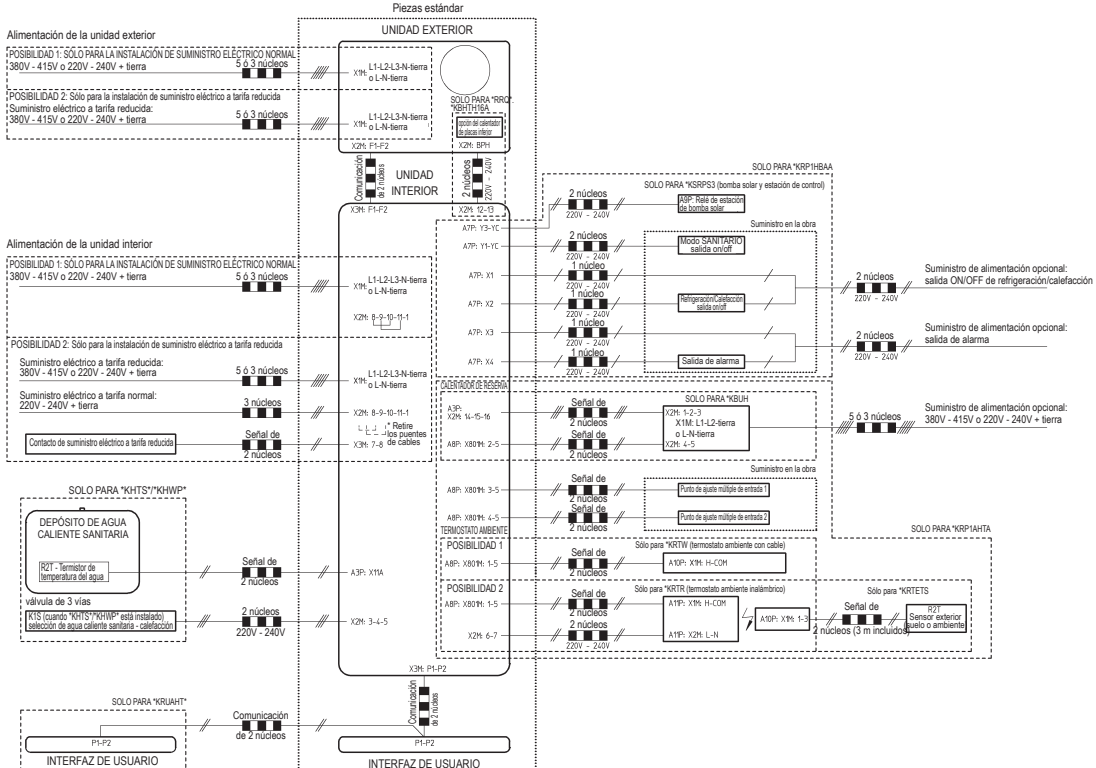

3TW59859-4

NOTAS

1. En el caso de cable de señal o cable de comunicaciones, mantenga una distancia mínima de los cables de alimentación > 25mm