ELVZ-E6V
ELVZ-E9W

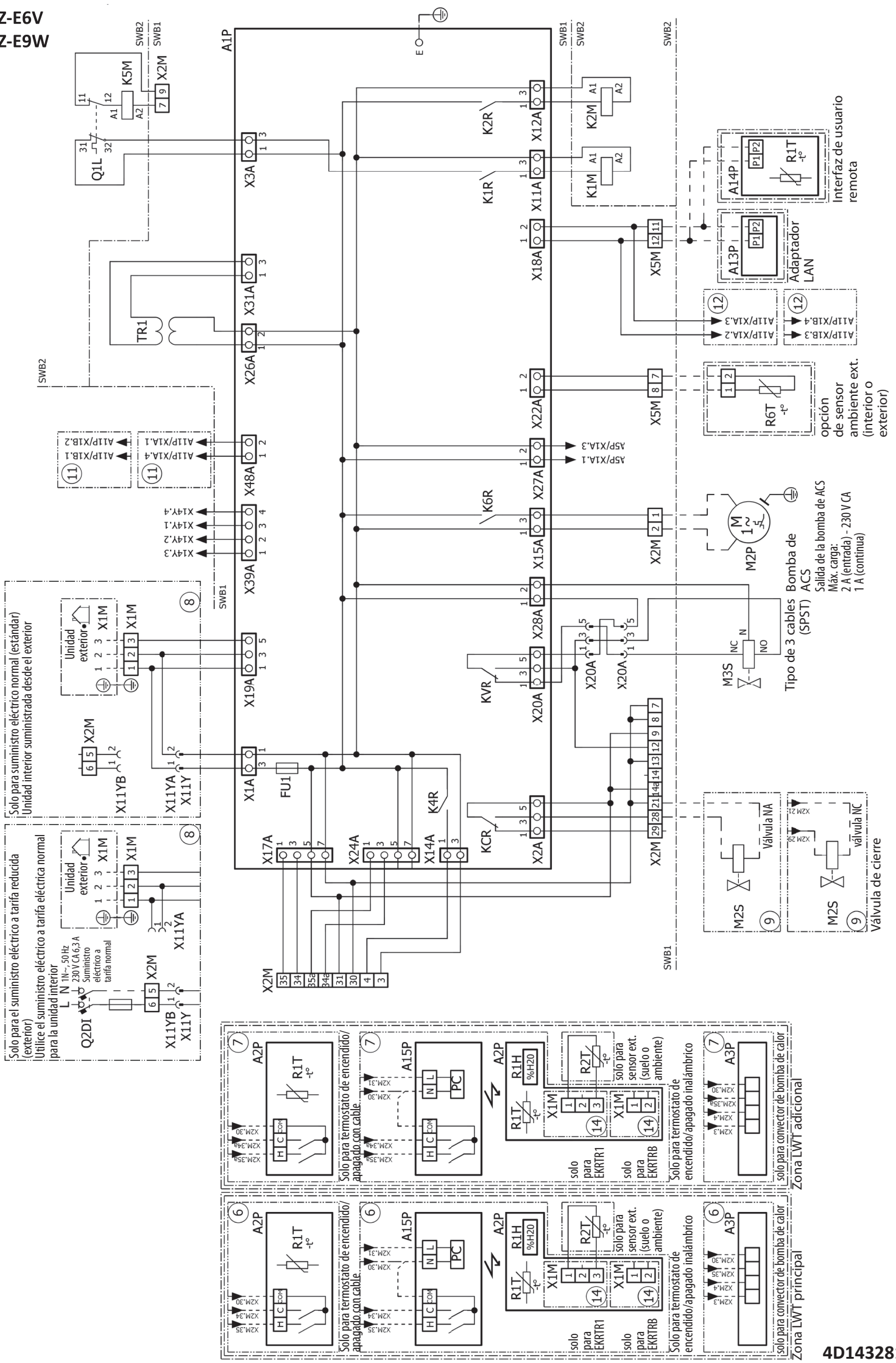

4D143281B