EPRA08-12EW

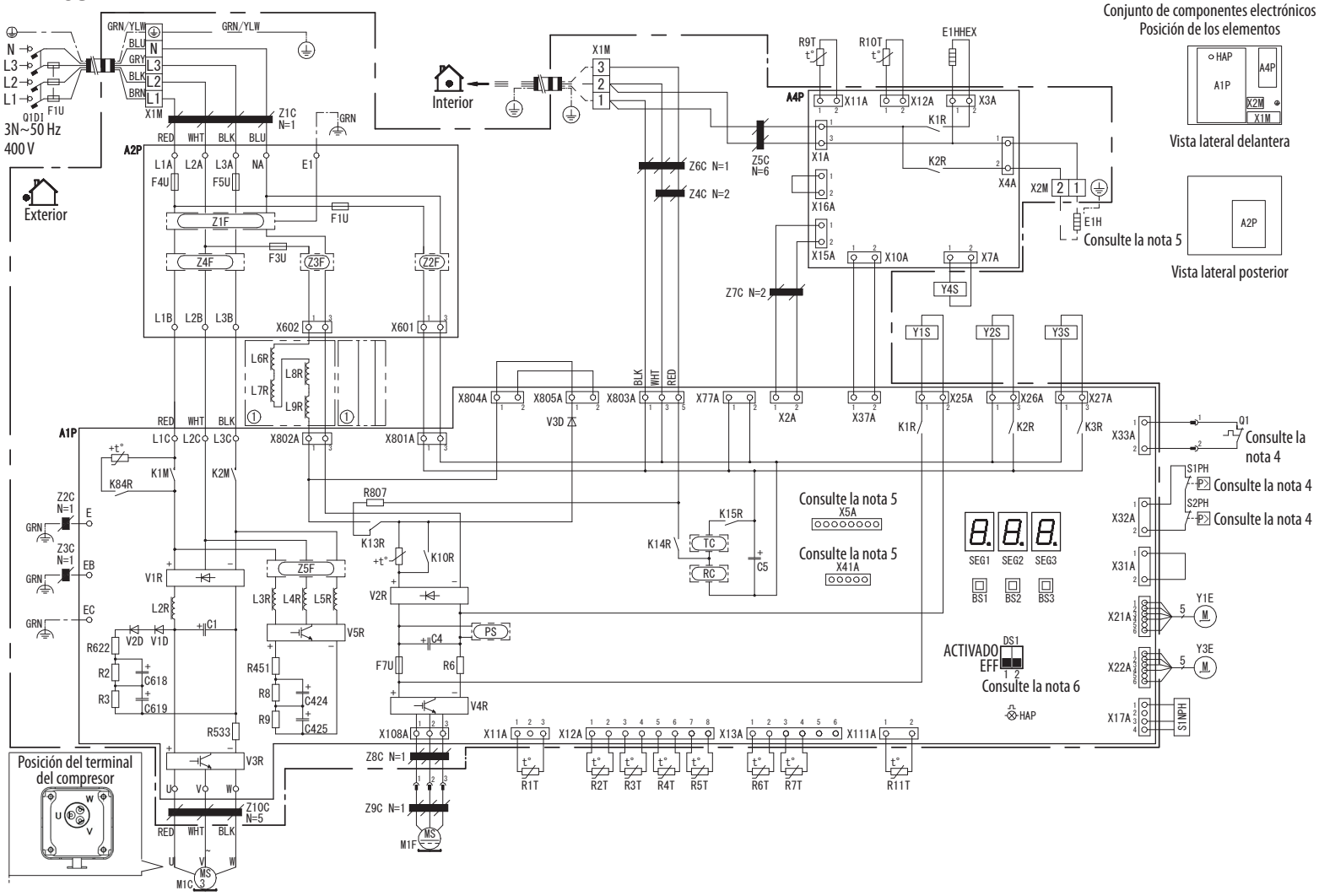

A1P	Placa de circuito impreso (principal)
A2P	Placa de circuito impreso (filtro de ruido)
A4P	Placa de circuito impreso (ACS)
BS1 ~ BS3 (A1P)	Conmutador pulsador
C1 ~ C619 (A1P)	Condensador
DS1 (A1P)	Interruptor DIP
E1H	Calentador del tubo de drenaje (suministro en la obra)
E1HHEX	Calentador de PHE
F1U	Fusible en la obra (suministro en la obra)
F1U, F3U (A2P)	Fusible (T, 6,3 A, 250 V)
F4U, F5U (A2P)	Fusible (T, 30 A, 500 V)
F7U (A1P)	Fusible (T, 5,0 A, 250 V)
HAP (A1P)	LED (monitor de servicio: verde)
K1R (A1P)	Relé magnético (Y1S)
K1R (A4P)	Relé magnético (E1HHEX)
K2R (A1P)	Relé magnético (Y2S)
K2R (A4P)	Relé magnético (E1H)
K3R (A1P)	Relé magnético (Y3S)
K10R ~ K84R (A1P)	Relé magnético
K1M ~ K2M (A1P)	Contactor magnético
L2R ~ L9R (A1P)	Reactor
M1C	Motor (compresor)
M1F	Motor (ventilador)
PS (A1P)	Conmutación de la alimentación eléctrica
Q1DI	Disyuntor de pérdida a tierra (30 mA) (suministro en la obra)
Q1	Protector contra sobreintensidad térmico
R2 ~ R807 (A1P)	Resistencia
R1T	Termistor (ambiente)
R2T	Termistor (descarga)
R3T	Termistor (aspiración)
R4T	Termistor (tubo de líquido del intercambiador de calor)
R5T	Termistor (intercambiador de calor medio)
R6T	Termistor (líquido refrigerante)
R7T	Termistor (inyección)
R9T	Termistor (agua de entrada)
R10T	Termistor (agua de salida)
R11T	Termistor (aleta)
RC (A1P)	Circuito receptor de señal
S1NPH	Sensor de alta presión
S1PH~S2PH	Presostato de alta
SEG* (A1P)	pantalla de 7 segmentos
TC (A1P)	Circuito de transmisión de señal
V1D ~ V3D (A1P)	Diodo

V1R ~ V2R (A1P)	Módulo de diodo
V3R ~ V5R (A1P)	Módulo de alimentación IGBT
X1M ~ X2M	Regleta de terminales
Y1E	Válvula de expansión electrónica (principal: negra)
Y3E	Válvula de expansión electrónica (inyección: azul)
Y1S	Válvula de solenoide (válvula de 4 vías)
Y2S	Válvula solenoide (derivación de baja presión)
Y3S	Válvula solenoide (derivación de gas caliente)
Y4S	Válvula solenoide (inyección de líquido)
Z1C ~ Z10C	Filtro de ruido (núcleo de ferrita)
Z1F ~ Z5F (A1P,A2P)	Filtro de ruido

NOTAS

1. L : Con corriente — N : Neutro
   ⏚ : Protección a tierra — : Conexión a tierra insonora
   : Regleta de terminales — : Terminal
   : Conector — : Conexión
   : Tendido de cables — (1) : Varias posibilidades de cableado
   : Cableado en función del modelo — : Opción
2. Colores: BLK: negro; red: rojo; BLU: azul; WHT: blanco; GRN: verde; YLW: amarillo; PNK: rosa; ORG: naranja; GRY: gris; BRN: marrón
3. Este diagrama de cableado se aplica solo a la unidad exterior.
4. Durante el funcionamiento, no cortocircuite los dispositivos de protección Q1, S1PH y S2PH.
5. Regleta de terminales
6. Consulte la tabla de combinaciones y el manual de opciones para conectar el cableado a X5A, X77A, X41A y X2M.
7. El ajuste de fábrica de todos los sensores es DESACTIVADO, no cambie el ajuste del interruptor de selección (DS1).