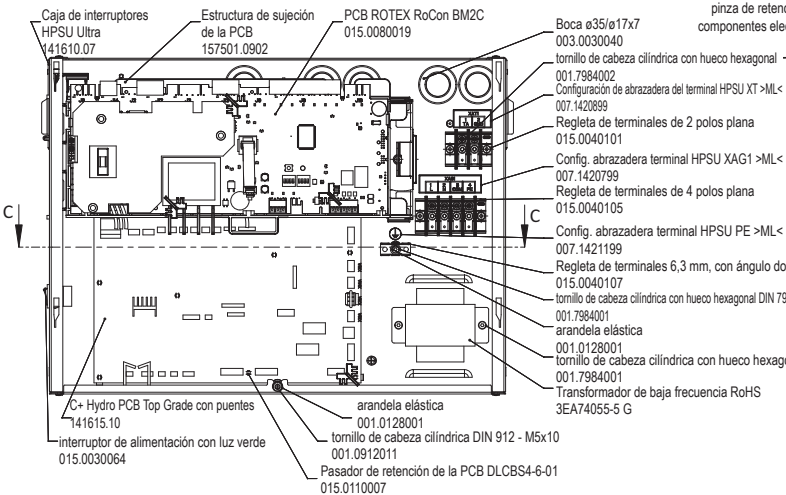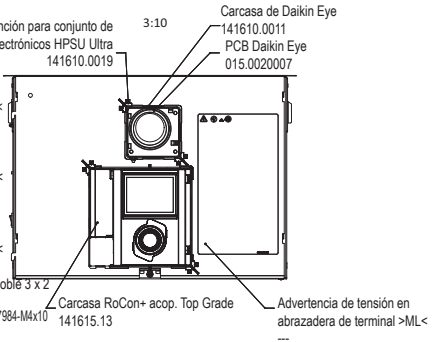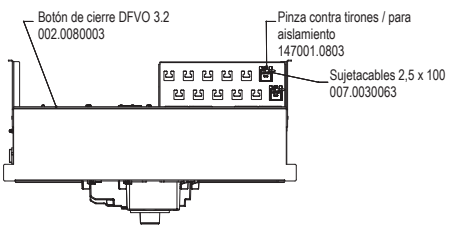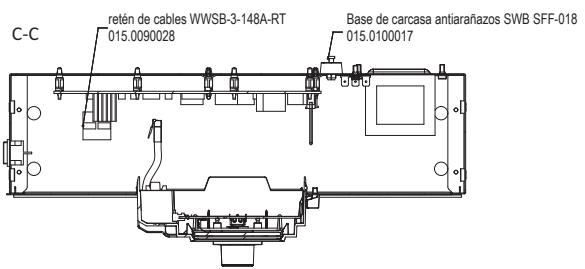ETSH-D
ETSHB-D
ETSX-D
ETSXB-D