ETSH12E
ETSHB12E
ETSX12E
ETSXB12E

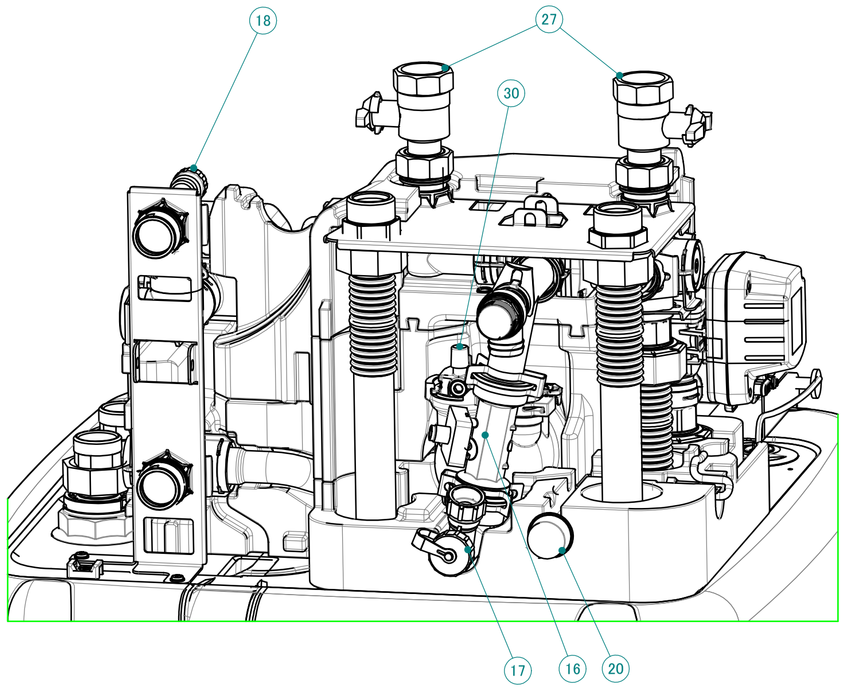

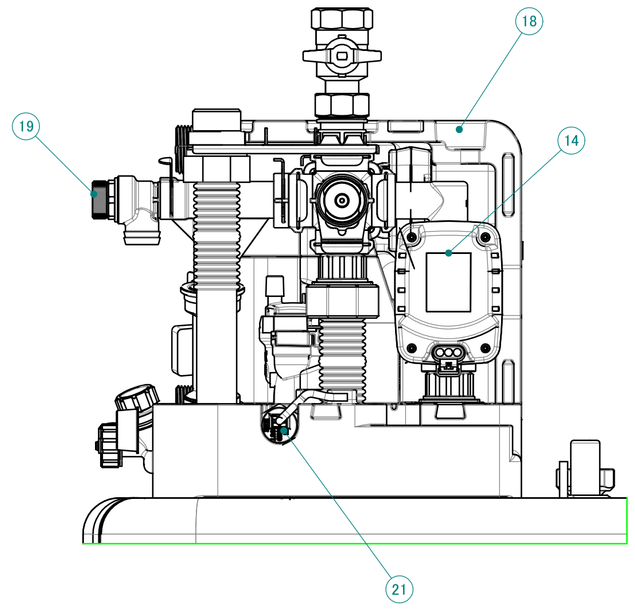

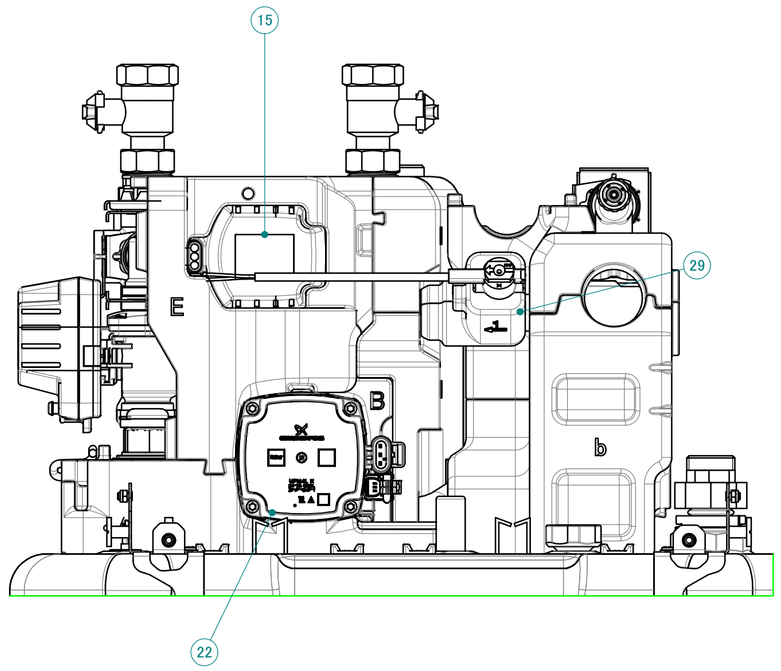

1. Interfaz de usuario
2. ENTRADA de agua de calefacción/refrigeración de habitaciones
3. SALIDA de agua de calefacción/refrigeración de habitaciones
4. Agua caliente sanitaria: entrada de agua fría (conexión de tornillo, 1")
5. Agua caliente sanitaria: salida de agua caliente (conexión de tornillo, 1")
6. Conexión de entrada de agua (agua caliente, BIV, conexión de tornillo, 1")
7. Conexión de salida de agua (agua fría, BIV, conexión de tornillo, 1")
8. Conexiones de unidad exterior
9. ENTRADA de agua de la unidad exterior
10. SALIDA de agua a la unidad exterior
11. ConexiónDrain-back
12. Termistor del depósito
13. Volumen del depósito level indicator
14. Válvula de Mixing 3 vías
15. Válvula de Bypass 3 vías
16. Sensor de caudal
17. Válvula de drenaje/válvula de llenado
18. Válvula de purga de aire manual
19. Válvula de seguridad
20. Conexión de vaso de expansión (conexión de tornillo, 3/4")
21. Sensor de presión de agua de calefacción de habitaciones
22. Bomba
23. Bandeja de drenaje
24. Salida de agua
25. Caja de interruptores de la resistencia de reserva
26. Resistencia de reserva
27. Válvulas de aislamiento
28. Caja de conexiones (principal)
29. Interruptor de caudal
30. Válvula de purga de aire automática

basic unit 300L

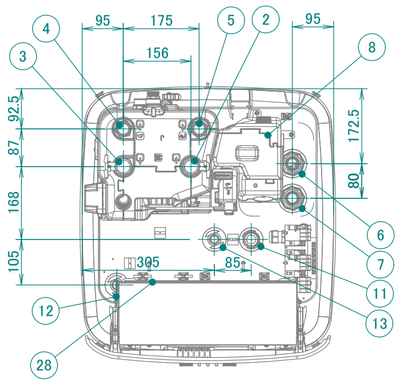

view with option
EKECDBCO1A/
EKECBIVCO1A

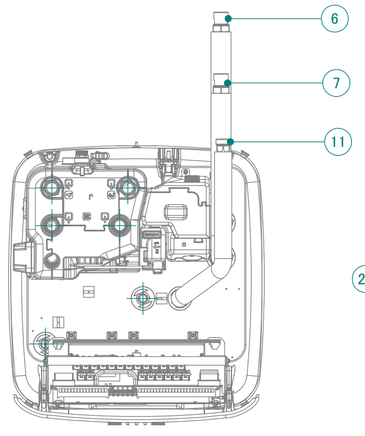

view with option
EKECBUA*/
EKECBUCO1A

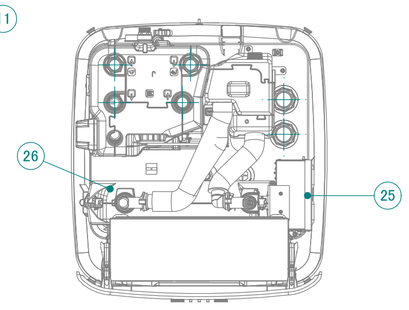

basic unit 500L

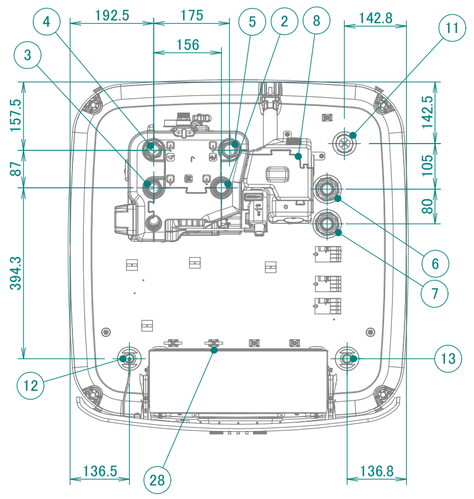

view with option
EKECBIVCO1A

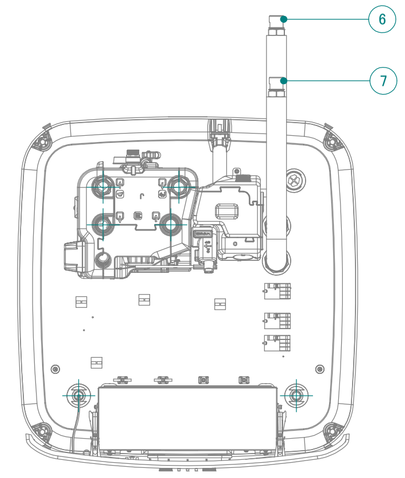

view with option
EKECBUA*/
EKECBUCO1A

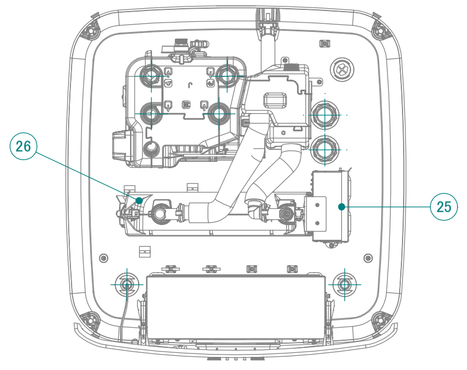

front view
all options 300L

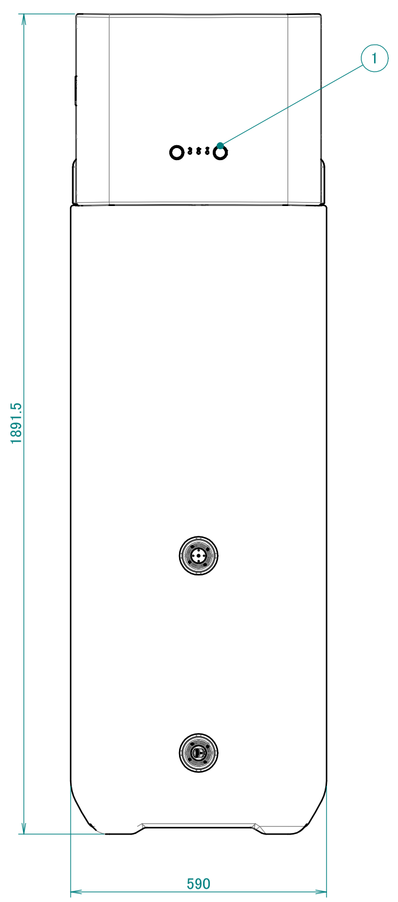

side view

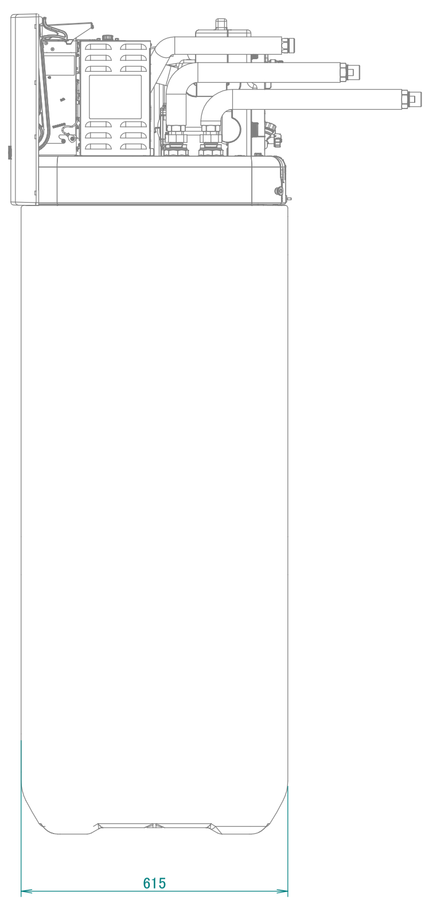

rear view

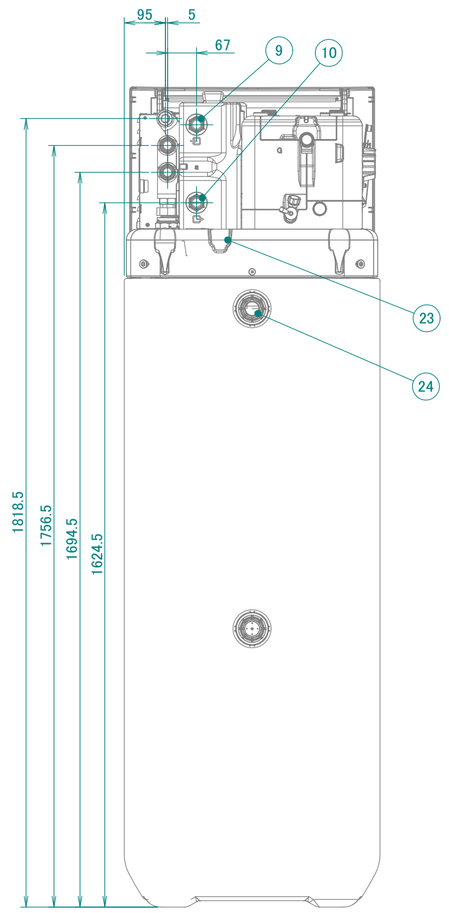

front view
all options 500L

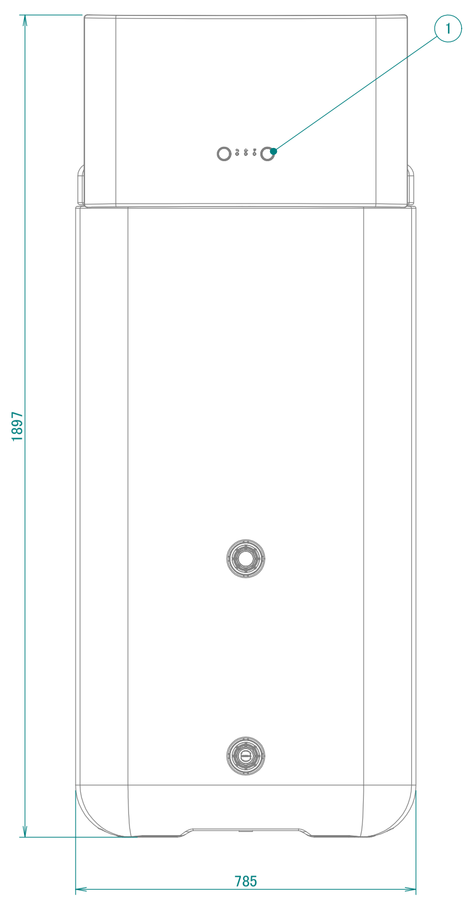

side view

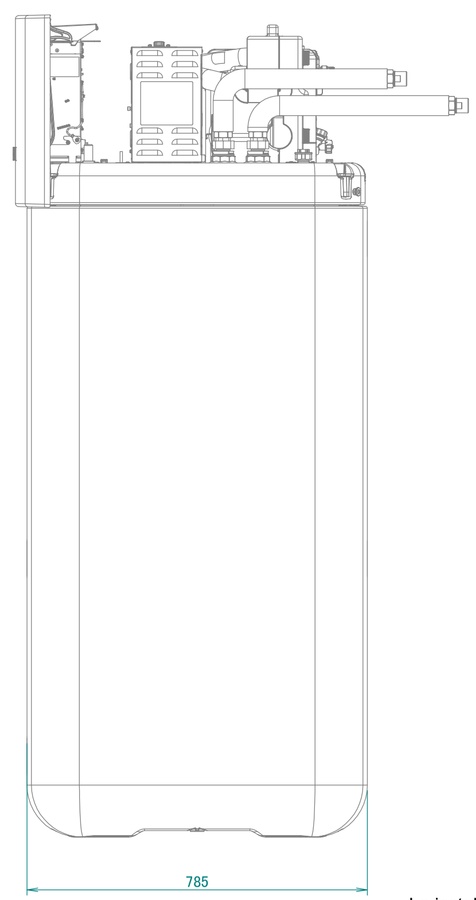

rear view

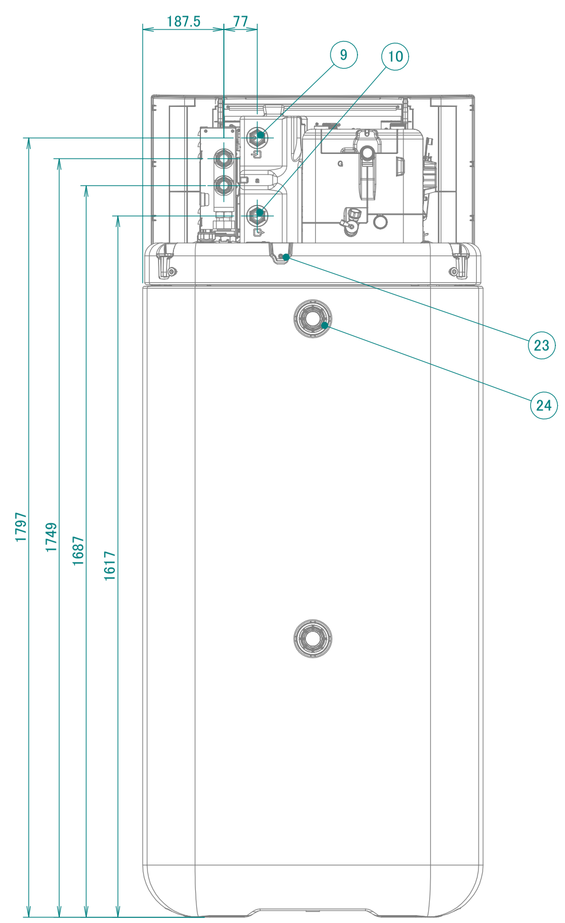

La instalación en la obra típica debe realizarse de acuerdo con la normativa aplicable.
Por ejemplo, consulte la guía de referencia del instalador.

3D151011A