ETSH16E7
ETSHB16E7
ETSX16E7
ETSXB16E7

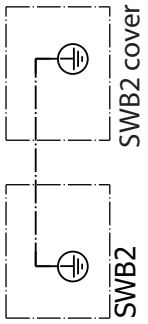

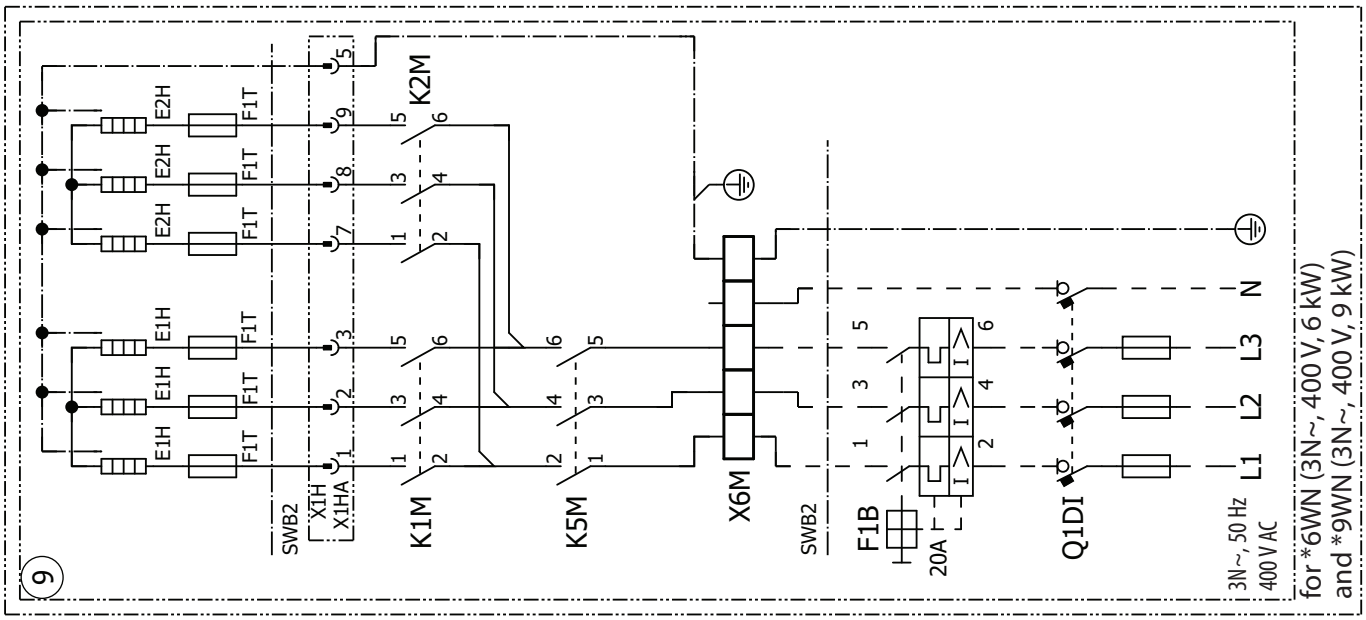

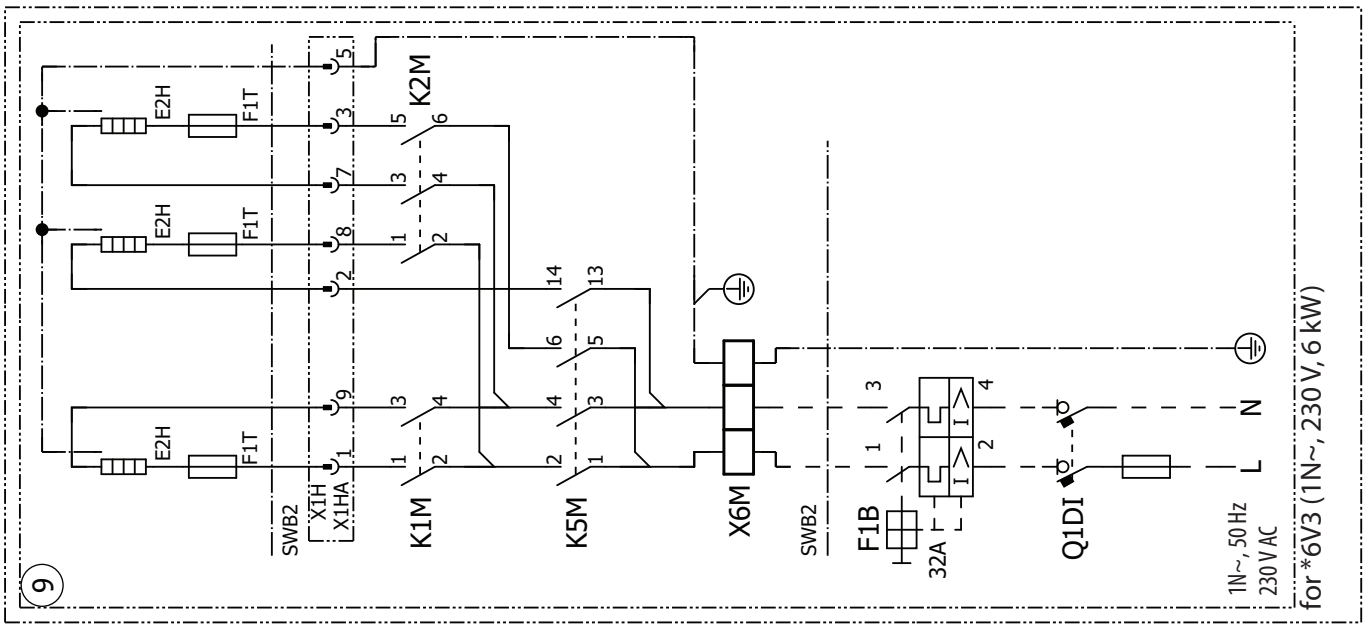

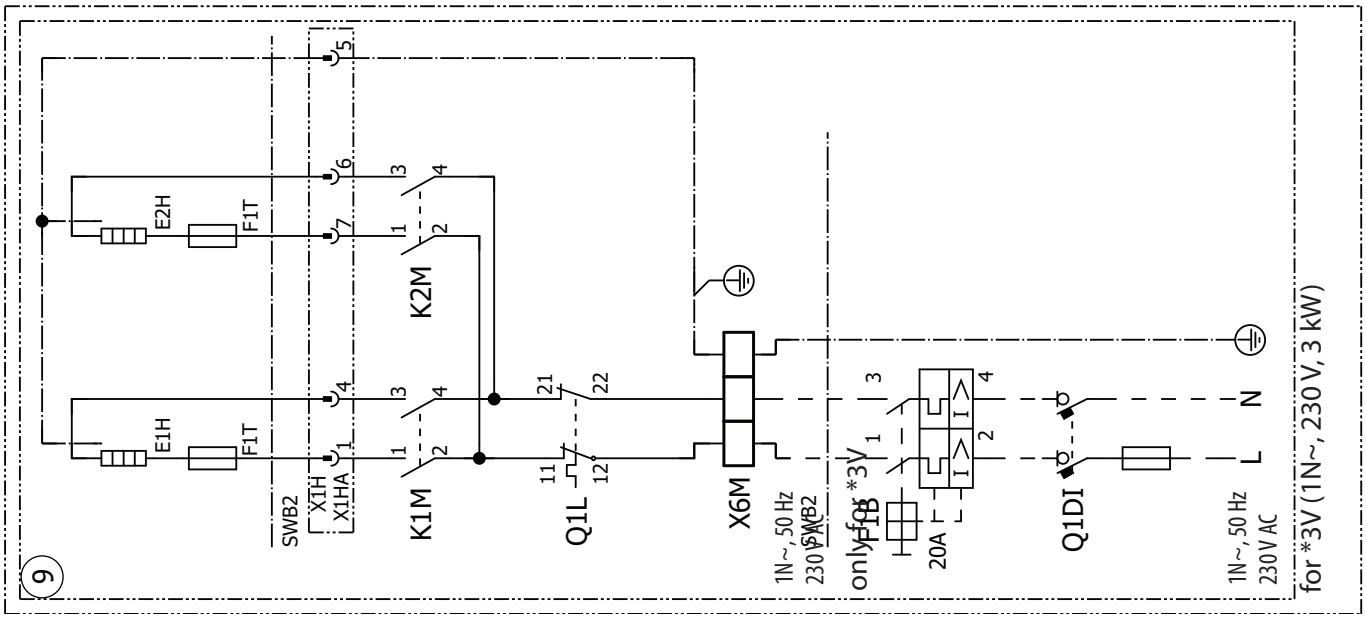

4D132246E