ETSH16E
ETSHB16E
ETSX16E
ETSXB16E

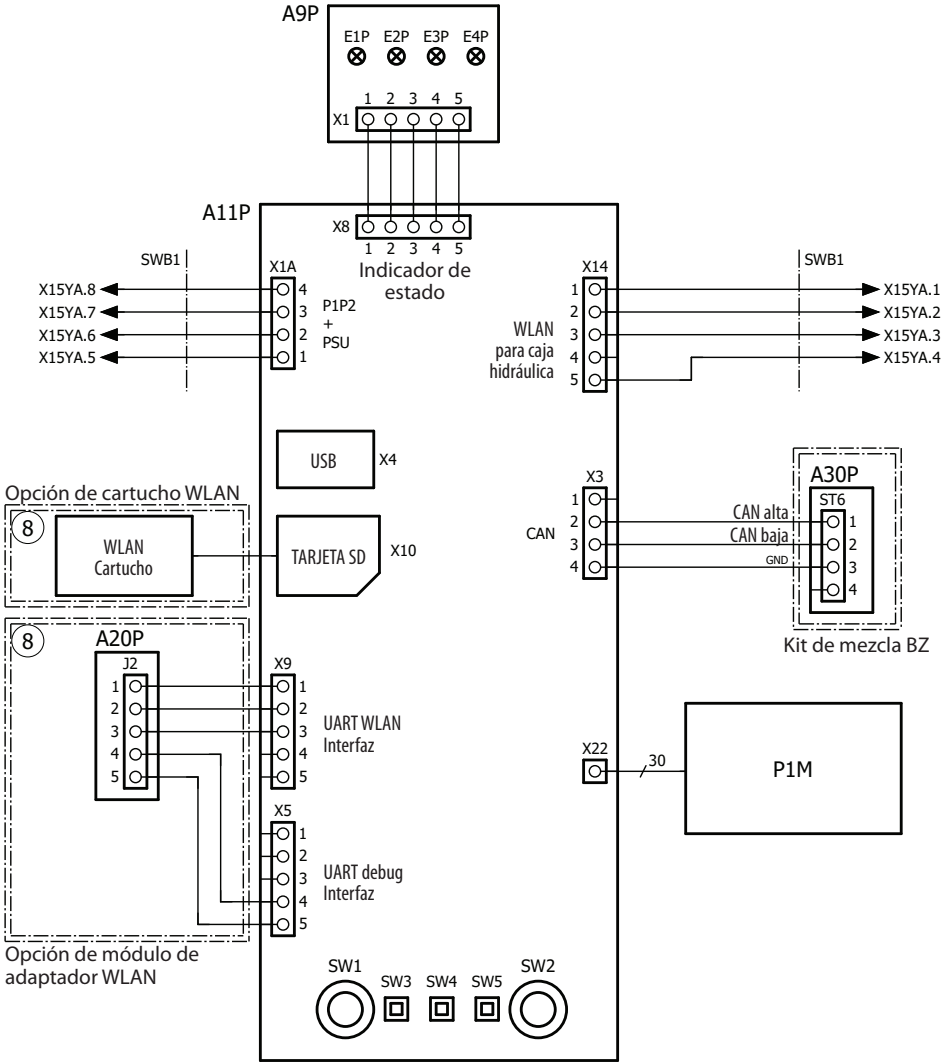

4D132246C