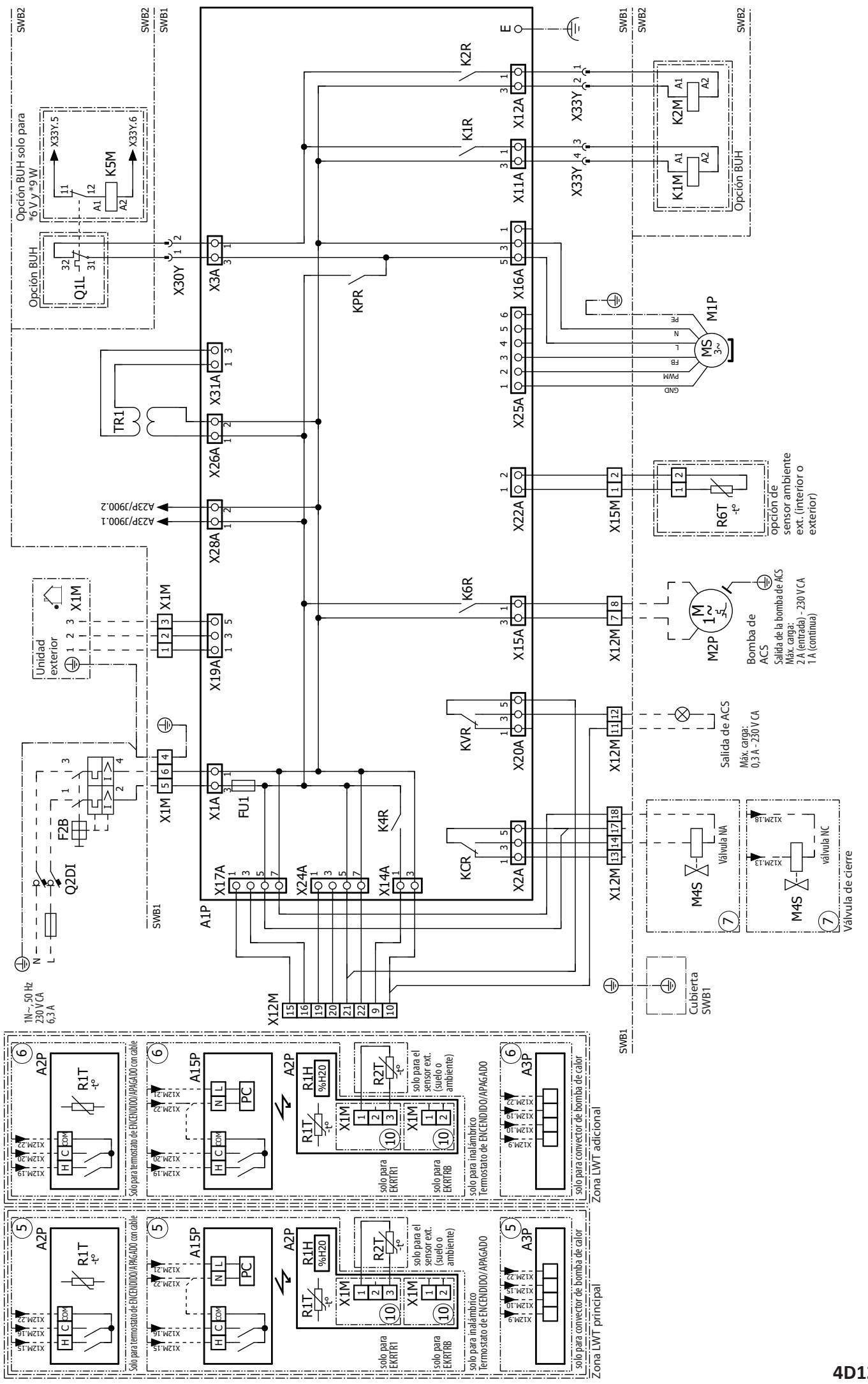
SWB2
SWB1
Opción BUH solo para *6 V y *9 W
X33Y.5
X33Y.6
K5M
Opción BUH
Q1L
X30Y
X3A
KPR
X31A
TR1
X26A
X28A
A23P/J900.2
A23P/J900.1
Unidad exterior
X1M
X19A
X1A
FU1
F2B
Q2DI
1N~ 50 Hz 230 V CA 6,3 A
A1P
X17A
X24A
X14A
X12M
K2R
K1R
X12A
X11A
X33Y
K2M
K1M
Opción BUH
X16A
X25A
M1P
MS 3~
GND
PWM
FB
L
N
PE
X22A
X15M
R6T
opción de sensor ambiente ext. (interior o exterior)
K6R
X15A
X12M
M2P
Bomba de ACS
Salida de la bomba de ACS
Máx. carga:
2 A (entrada) - 230 V CA
1 A (continua)
KVR
X20A
Salida de ACS
Máx. carga:
0,3 A - 230 V CA
KCR
X2A
K4R
M4S
Válvula NA
válvula NC
Válvula de cierre
Cubierta SWB1
A2P
R1T
A15P
PC
R1H
%H20
R2T
solo para el sensor ext. (suelo o ambiente)
solo para EKRTR1
solo para EKRTRB
solo para inalámbrico Termostato de ENCENDIDO/APAGADO
A3P
solo para convector de bomba de calor
Solo para termostato de ENCENDIDO/APAGADO con cable
Zona LWT adicional
Zona LWT principal

4D125934F