EPBX10A4V / EPBX10A9W
EPBX14A4V / EPBX14A9W

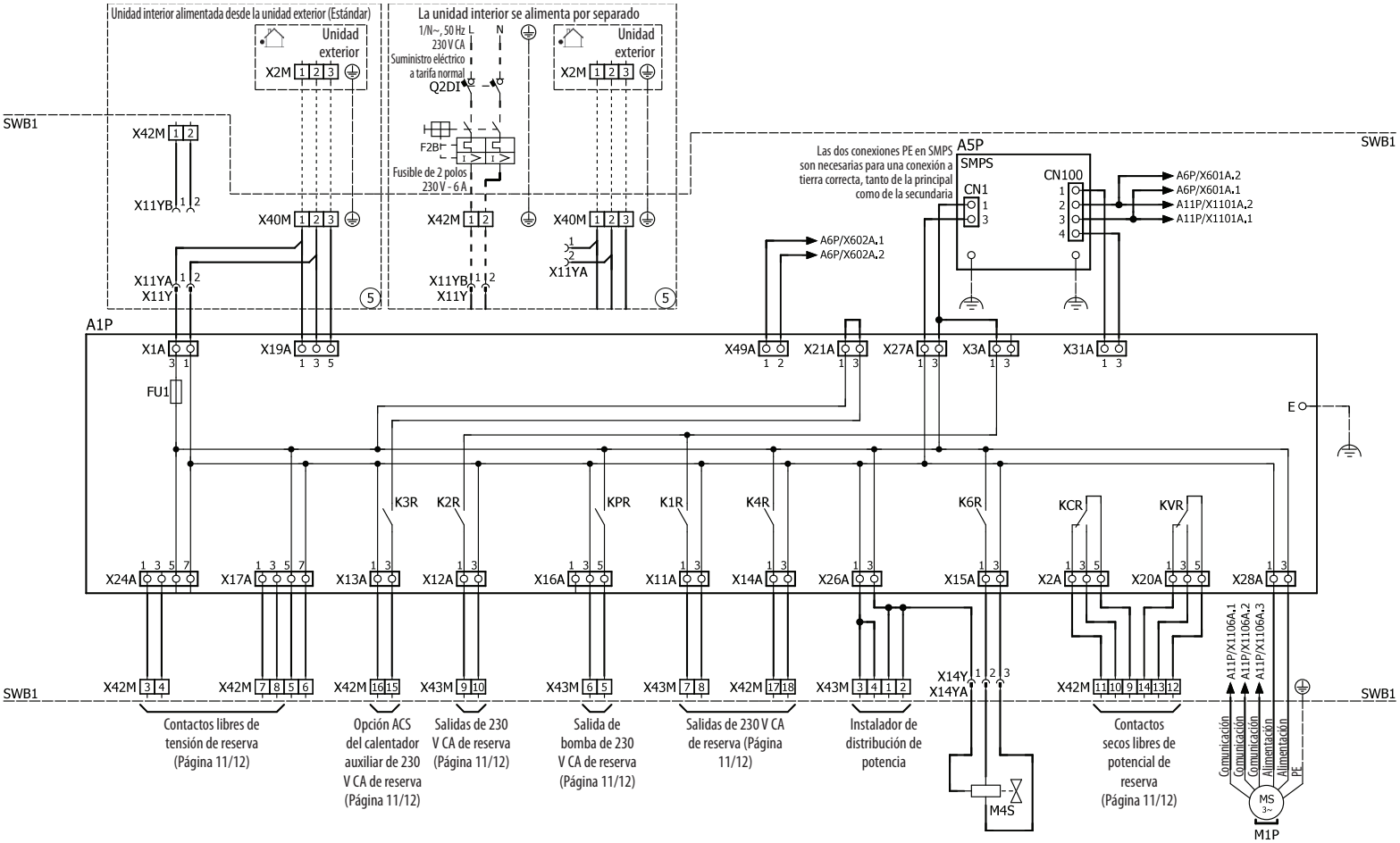

4D148696A