EPSX10A / EPSX14A / EPSXB10A / EPSXB14A

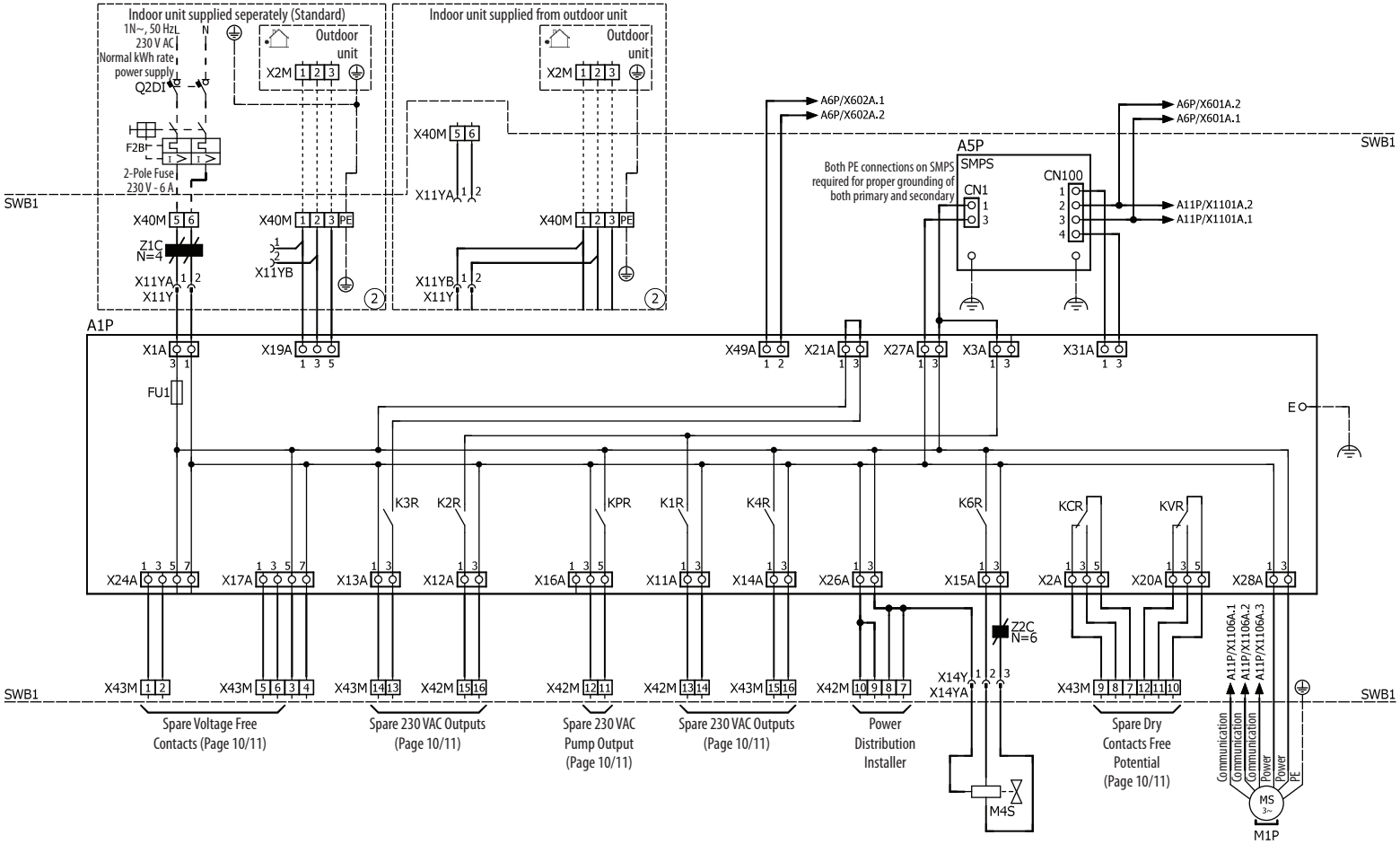

4D146606A