Dimensioni - Dimensions - Dimensions
Abmessungen - Dimensiones

GM2210

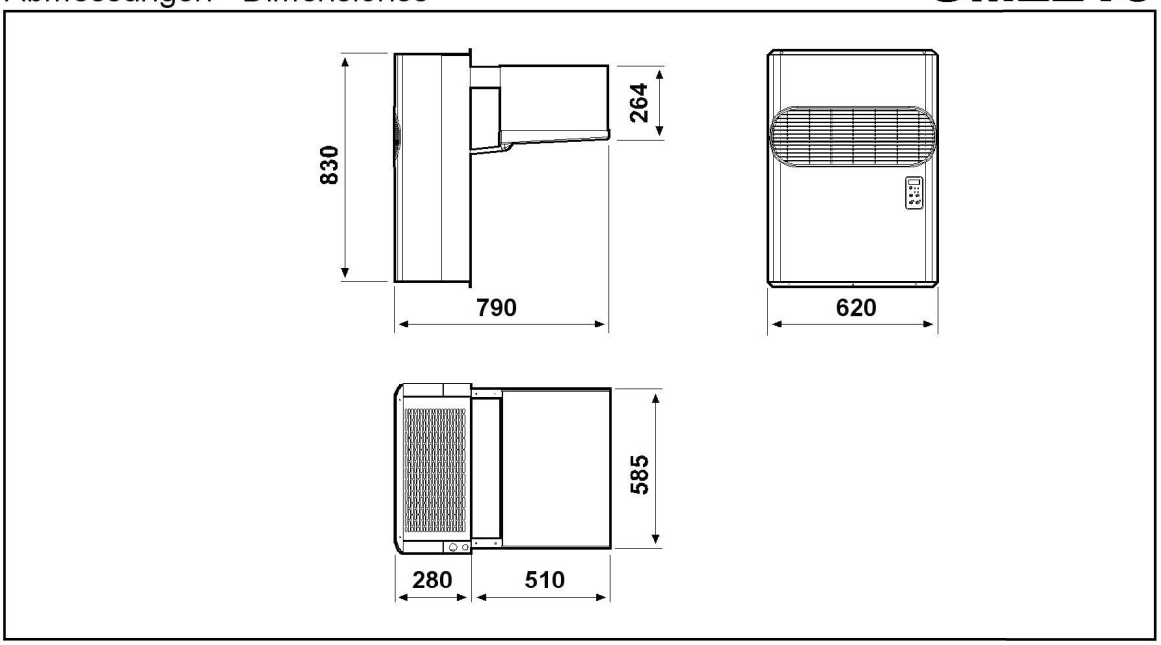

Schema di montaggio - Mounting scheme - Schema de montage
Montageschema - Esquema de montaje

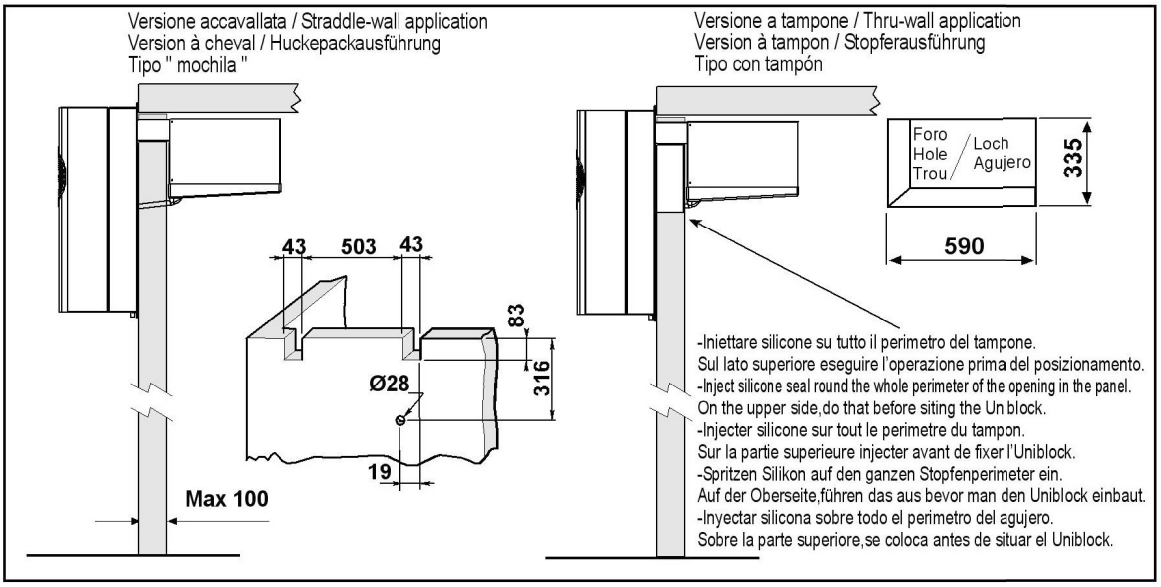

*** Raccomandazioni in sede di installazione e per il controllo fornite sul manuale di installazione**
*** To be advised at time of order for factory installation and operating instructions**
*** Recommandations au moments d'installations et pour le contròle fournis sur le manuel d'installation**
*** Empfehlungen für die Installationsphase und zur Kontrolle, die im Handbuch zur Installation enthalten sind**
*** Por cuanto respecta a recomendaciones de instalaciòn y control ver manual de instalaciòn**

Massa e misure imballi - Packing mass and dimensions - Masse et dimensions emballages
Verpackungsmasse und-abmessungen - Masa y medidas del embalaje

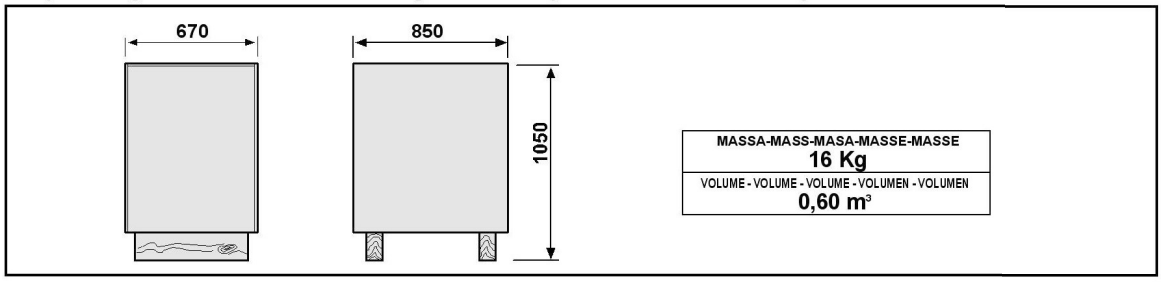

ZANOTTI S.p.A.