MSB5821Y3WBA

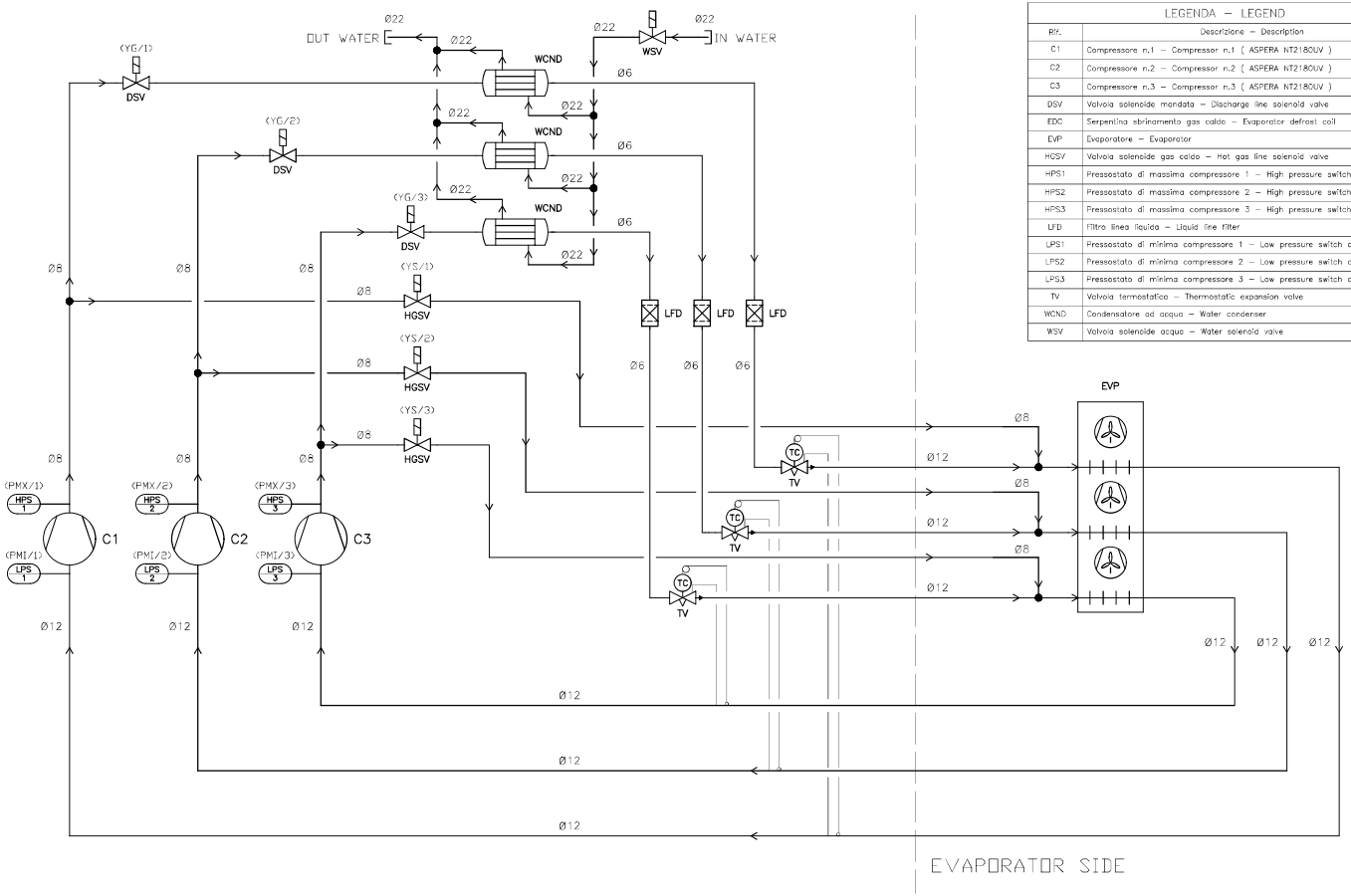

LEGENDA – LEGEND	
Rif.	Descrizione – Description
C1	Compressore n.1 – Compressor n.1 (ASPERA NT2180UV)
C2	Compressore n.2 – Compressor n.2 (ASPERA NT2180UV)
C3	Compressore n.3 – Compressor n.3 (ASPERA NT2180UV)
DSV	Valvola solenoide mandata – Discharge line solenoid valve
EDC	Serpentina sbrinamento gas caldo – Evaporator defrost coil
EVP	Evaporatore – Evaporator
HGSV	Valvola solenoide gas caldo – Hot gas line solenoid valve
HPS1	Pressostato di massima compressore 1 – High pressure switch compressor 1
HPS2	Pressostato di massima compressore 2 – High pressure switch compressor 2
HPS3	Pressostato di massima compressore 3 – High pressure switch compressor 3
LFD	Filtro linea liquida – Liquid line filter
LPS1	Pressostato di minima compressore 1 – Low pressure switch compressor 1
LPS2	Pressostato di minima compressore 2 – Low pressure switch compressor 2
LPS3	Pressostato di minima compressore 3 – Low pressure switch compressor 3
TV	Valvola termostatica – Thermostatic expansion valve
WCND	Condensatore ad acqua – Water condenser
WSV	Valvola solenoide acqua – Water solenoid valve