AVA-A

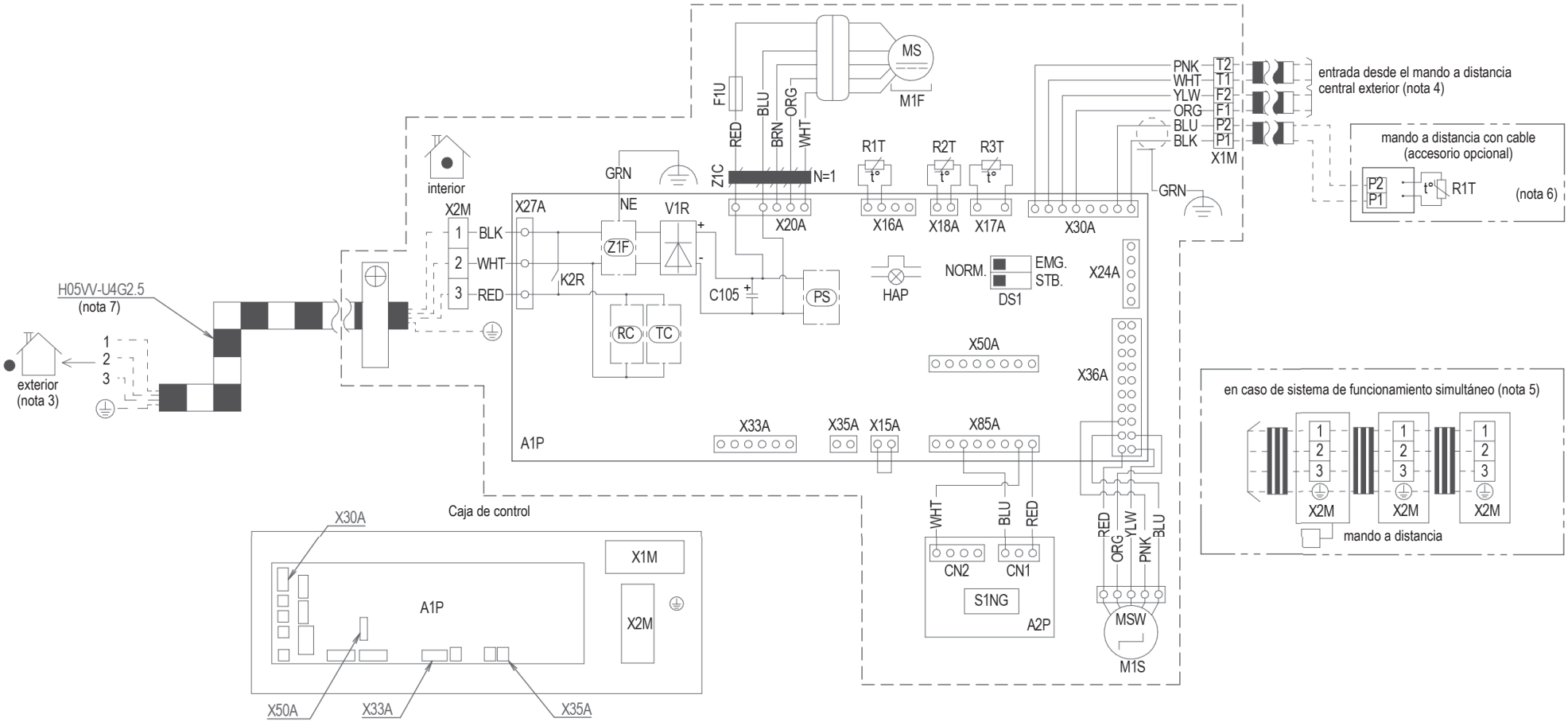

LEYENDA

Unidad interior	
A1P	Placa de circuitos impresos
A2P	Placa de circuitos impresos
C105	Condensador (M1F)
DS1	Interruptor DIP en la PCI
HAP	verde)
K2R	Relé magnético
M1F	Motor (ventilador interior)
M1~4S	Motor (aleta oscilante)

R1T	Termistor (aire)
R2T-R3T	Termistor (serpentín)
V1R	Puente de diodos
X1M	Bloque de terminales
X2M	Bloque de terminales
Z1F	Filtro de ruido
Z1C	Núcleo de ferrita
PS	Circuito de suministro eléctrico
RC	Circuito receptor de señal

S1NG	Sensor del gas
TC	Circuito de transmisión de señal
X15A-X85	Conector
CN1, CN2	Conector
F1U	Fusible (F, 500 V, 4 A)
Conector para componentes opcionales	
X24A	Conector (mando a distancia inalámbrico)
X35A	Conector (alimentación eléctrica para el adaptador)
X33A	Conector (adaptador para cableado)

Mando a distancia con cable			
R1T	Termistor (aire)		
Colores de los cables			
BLK:	negro	RED:	rojo
BLU:	azul	WHT:	blanco
YLW:	amarillo	GRN:	verde
BRN:	marrón	PNK:	rosa

NOTAS

1. : Bloque de terminales : conector : Tendido de cables : conector de cortocircuito
2. En caso de sistema de unidad interior de funcionamiento simultáneo, consulte solo el cableado de la unidad interior.
3. Para obtener más detalles, consulte el diagrama de cableado fijado a la unidad exterior.
4. Si utiliza un mando a distancia central, conéctelo a la unidad tal como se indica en el manual de instrucciones adjunto.
5. En caso de un sistema de funcionamiento simultáneo, el número de conexiones de las unidades interiores varía en función de la unidad exterior de conexión, compruebe el catálogo y la guía técnica, etc. antes de conectar.
6. En caso de cambio principal/sec., consulte el manual de instalación que se suministra con el mando a distancia.
7. Solo se muestra en caso de tubería protegida, utilice H07RN-F si no hay protección.