FCQHG-F

Unidad interior	
A1P	Tarjeta de circuitos impresos
A2P	Tarjeta de circuitos impresos
A3P	Tarjeta de circuitos impresos (Unidad de sensor de humedad)
C21	Condensador
C105	Condensador
HAP	Diodo emisor de luz (monitor de mantenimiento verde)
M1F	Motor (ventilador interior)
M1P	Motor (bomba de drenaje)
M1S~M4S	Motor (deflector oscilante)
R1T	Termistor (aire)
R2T●R3T	Termistor (batería)
S1L	Interruptor de flotador
SS1	Conmutador del selector (emergencia)
V1R	Puente diodo
X1M	Regleta de bornes
X2M	Regleta de bornes
Z1C	Núcleo de ferrita (Filtro de ruido)
Z1F	Filtro de ruido
PS	Circuito de alimentación eléctrica
RC	Circuito de recepción de señales
TC	Circuito de transmisión de señales
Mando a distancia con cable	
R1T	Termistor (aire)
Unidad receptor/pantalla (Fijado al mando a distancia por infrarrojos)	
A4P	Tarjeta de circuitos impresos
A5P	Tarjeta de circuitos impresos
BS1	Botón pulsador (marcha/paro)
H1P	Diodo luminoso (encendido: rojo)
H2P	Diodo luminoso (temporizador: verde)
H3P	Diodo luminoso (señal de filtro: rojo)
H4P	Diodo luminoso (descongelación: naranja)
SS1	Conmutador del selector (princ./sec.)
SS2	Interruptor selector (ajuste de dirección de infrarrojos)
Adaptador de cableado	
F1U	Fusible (T):5A, 250V)
F2U	
KCR	Relé magnético
KFR	Relé magnético
KHuR	Relé magnético (Hu)
Conector para piezas opcionales	
X2A	Conector (Kit de sensor)
X8A	Conector (Panel autolimpiable)
X24A	Conector (Mando a distancia sin cable)
X33A	Conector (adaptador para el cableado)
X35A	Conector (adaptador del control de grupo)
X36A	Conector (Panel autolimpiable)

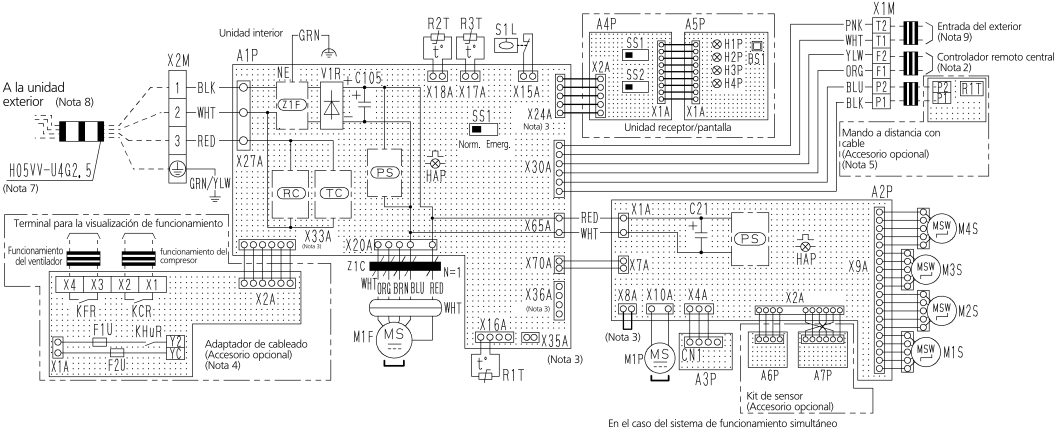

En el caso del sistema de funcionamiento simultáneo

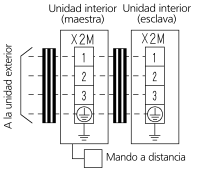

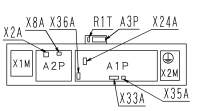

Caja de control

Notas

1. ▭▭: Regleta de bornes, ⊠,⊡-: Conector, ▮▮▮ : Cableado a montar en obra
2. Si utiliza un mando a distancia central, conéctelo a la unidad tal como se indica en el manual de instalación adjunto.
3. X2A, X8A, X33A, X35A, X36A se conectan cuando se utilizan los accesorios opcionales. Si utiliza un panel autolimpiable, consulte su diagrama de cableado.
4. Conecte la alimentación del adaptador de cableado al bloque de terminales (X2M) de la unidad interior directamente.
5. En caso de conmutación principal/secundaria, consulte el manual de instalación suministrado con el mando a distancia.
6. Los símbolos tienen los siguientes significados: RED:Rojo BLK:Negro WHT:Blanco YLW:Amarillo GRN:Verde ORG:Naranja BRN:Marrón PNK:Rosa GRY:Gris BLU:Azul.
7. Sólo se muestra en caso de tuberías protegidas, utilice HO7RN-F si no hay protección.
8. Para obtener más detalles, consulte el diagrama de cableado suministrado con la unidad exterior.
9. Al conectar los cables de entrada desde el exterior, puede seleccionar las operaciones de control MARCHA/PARO o de paro forzado mediante el mando a distancia. Para más detalles, consulte el manual de instalación.