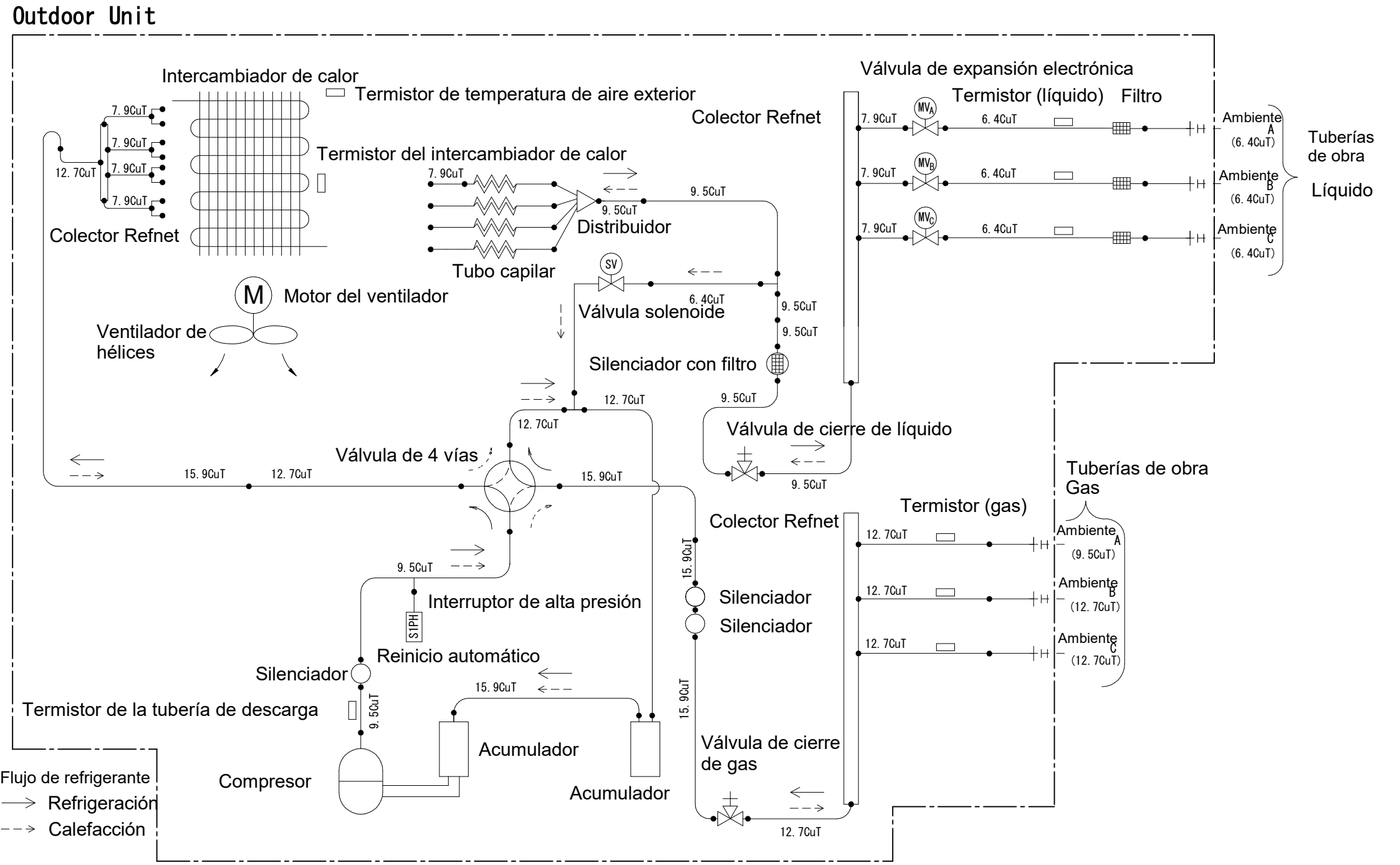
Outdoor Unit
Intercambiador de calor
Termistor de temperatura de aire exterior
Colector Refnet
Termistor del intercambiador de calor
Distribuidor
Tubo capilar
Válvula solenoide
Motor del ventilador
Ventilador de hélices
Silenciador con filtro
Válvula de 4 vías
Válvula de cierre de líquido
Válvula de expansión electrónica
Termistor (líquido)
Filtro
Ambiente A (6.4CuT)
Ambiente B (6.4CuT)
Ambiente C (6.4CuT)
Tuberías de obra
Líquido
Tuberías de obra
Gas
Termistor (gas)
Ambiente A (9.5CuT)
Ambiente B (12.7CuT)
Ambiente C (12.7CuT)
Interruptor de alta presión
S1PH
Reinicio automático
Silenciador
Termistor de la tubería de descarga
Acumulador
Compresor
Válvula de cierre de gas
Flujo de refrigerante
Refrigeración
Calefacción