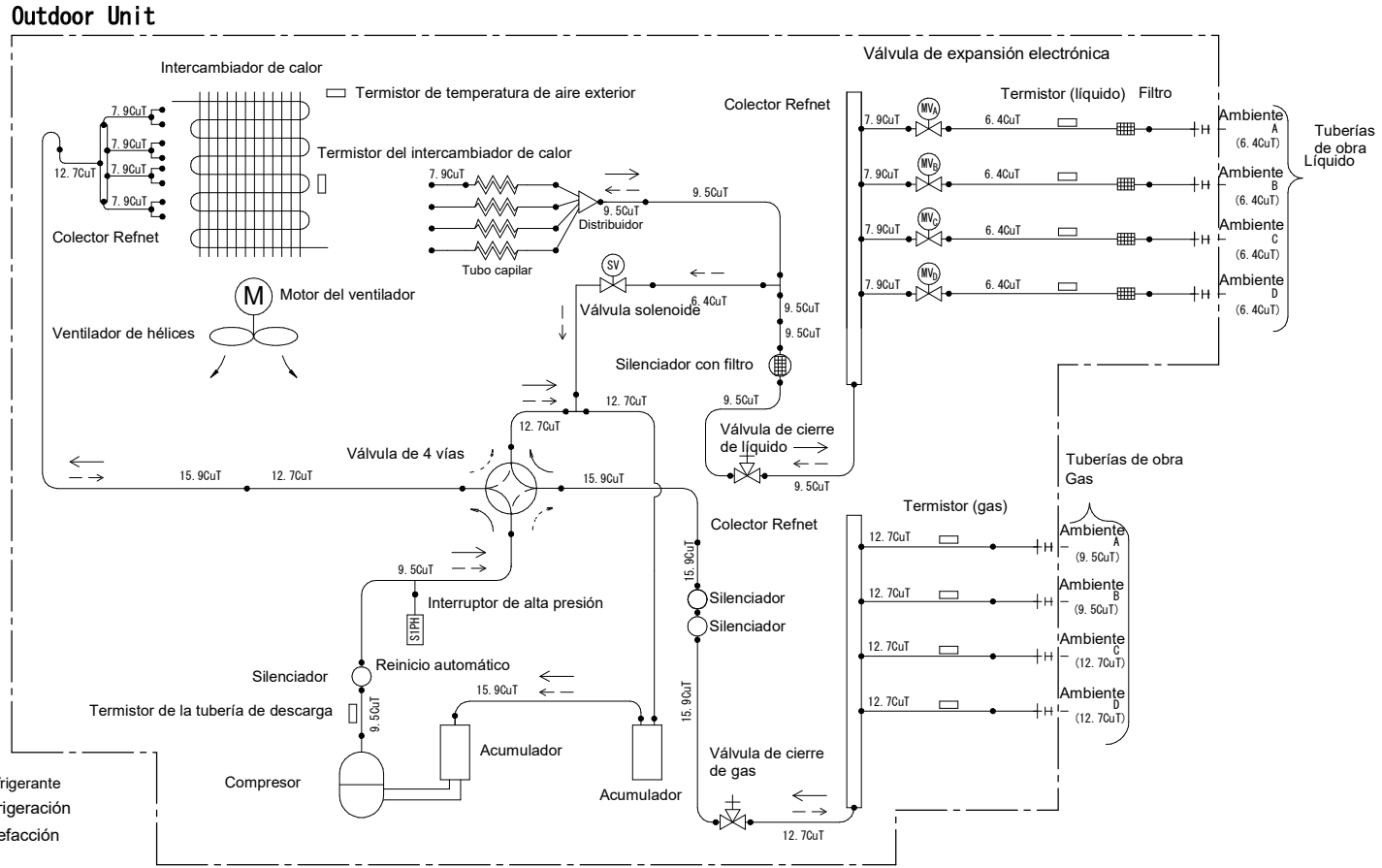
Outdoor Unit
Válvula de expansión electrónica
Intercambiador de calor
Termistor de temperatura de aire exterior
Termistor del intercambiador de calor
Colector Refnet
Termistor (líquido)
Filtro
Tuberías de obra Líquido
Ambiente A (6.4CuT)
Ambiente B (6.4CuT)
Ambiente C (6.4CuT)
Ambiente D (6.4CuT)
7.9CuT
12.7CuT
6.4CuT
9.5CuT
Distribuidor
Tubo capilar
SV
Válvula solenoide
Motor del ventilador
Ventilador de hélices
Silenciador con filtro
Válvula de cierre de líquido
Válvula de 4 vías
15.9CuT
Tuberías de obra Gas
Termistor (gas)
Ambiente A (9.5CuT)
Ambiente B (9.5CuT)
Ambiente C (12.7CuT)
Ambiente D (12.7CuT)
Silenciador
Interruptor de alta presión
S1PH
Reinicio automático
Termistor de la tubería de descarga
Acumulador
Compresor
Válvula de cierre de gas
Flujo de refrigerante
Refrigeración
Calefacción