3MXM40-52A8

Diagrama de cableado

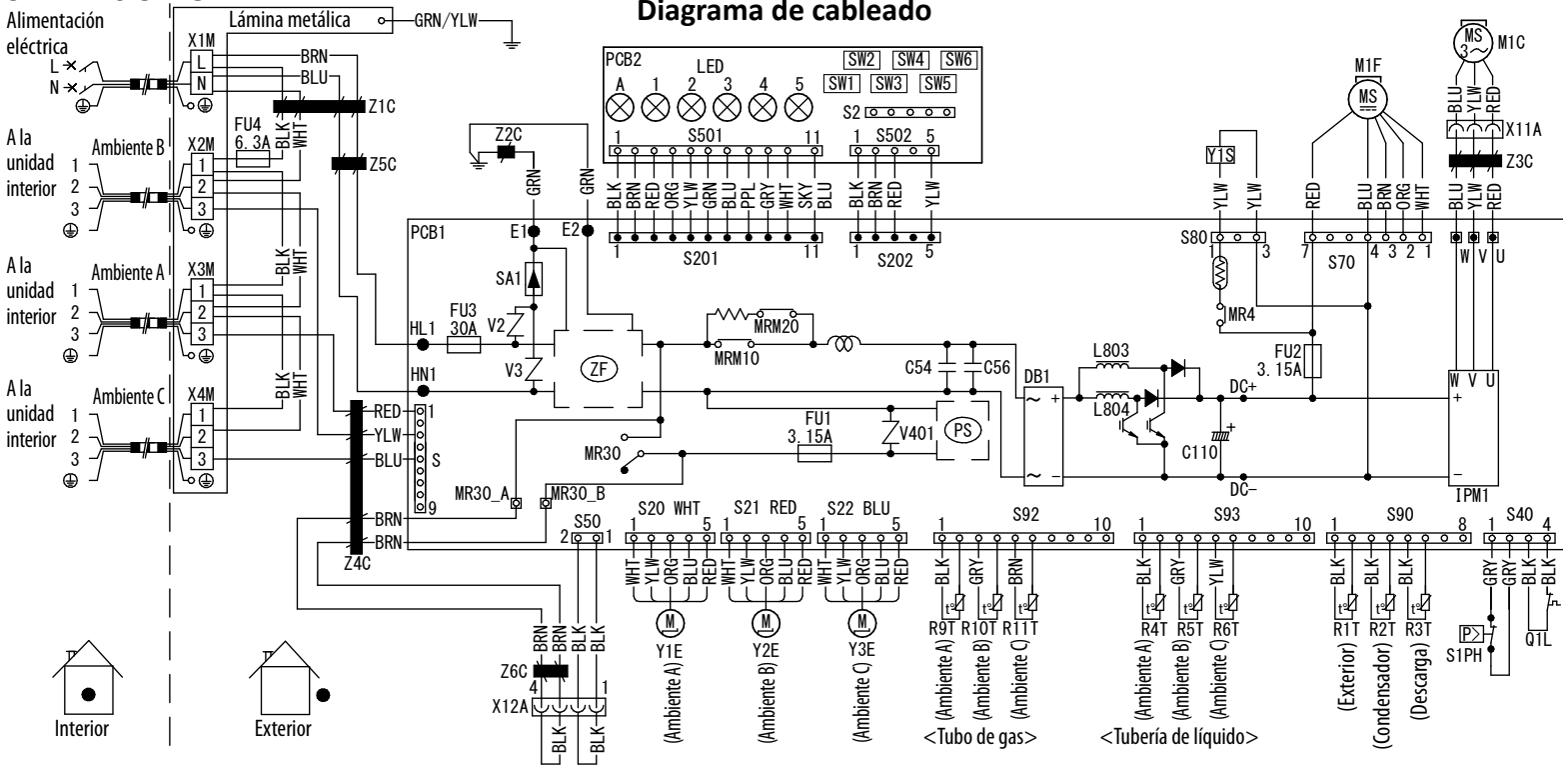

C110, C54, C56	Condensador
DB1	Puente de diodos
FU1, FU2, FU3, FU4	Fusible
IPM1	Módulo de alimentación inteligente
L803, L804	Reactor
LED1-5, LEDA	LED
M1C	Motor del compresor
M1F	Motor del ventilador
MRM10, MRM20	Relé magnético
MR4, MR308	Relé magnético
PCB1, PCB2	Placa de circuito impreso
PS	Conmutación de la alimentación eléctrica
Q1L	Protector de sobrecarga
R1T-R11T	Termistor

SA1	Disipador de sobretensión
S1PH	Presostato de alta
SW1-SW6	Interruptor
V2, V3, V401	Varistor
X1M-X4M	Regleta de terminales con conexión a tierra
Y1E-Y3E	Bobina de la válvula de expansión electrónica
Y1S	Bobina de la válvula solenoide de inversión
Y2S	Válvula solenoide
Z1C-Z6C	Núcleo de ferrita
ZF	Filtro de ruido
S,S2-S502	Conector
U, V, W	Conector
X11A, X12A, MR30_A, MR30_B	Conector

	Tendido de cables		
	Terminal de tornillo		
	Conector		
BLK	: Negro	PPL	: Morado
BLU	: Azul	RED	: Rojo
BRN	: Marrón	SKY BLU	: Sky Blue
GRN	: Verde	WHT	: Blanco
GRY	: Gris	YLW	: Amarillo
ORG	: Naranja		

3D106247C