2AMXF40A

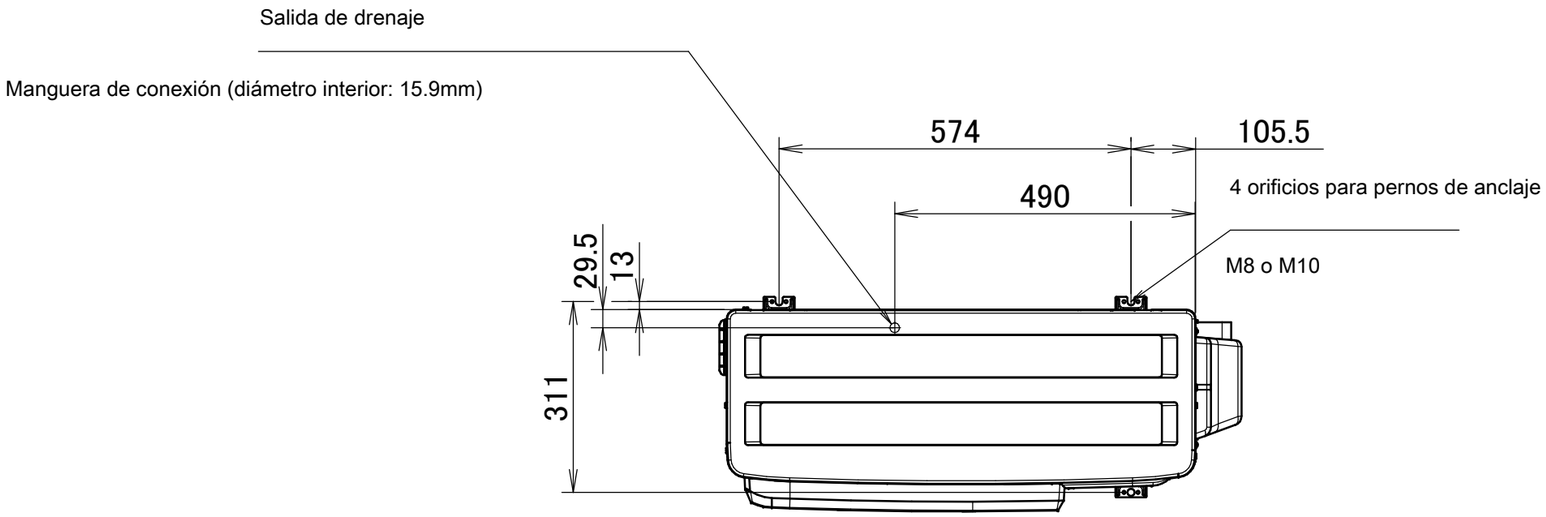

Espacio mínimo para paso de aire

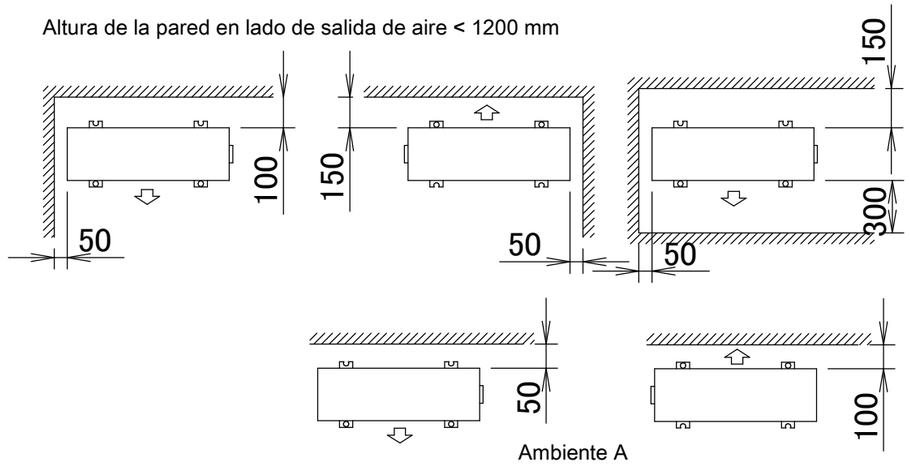

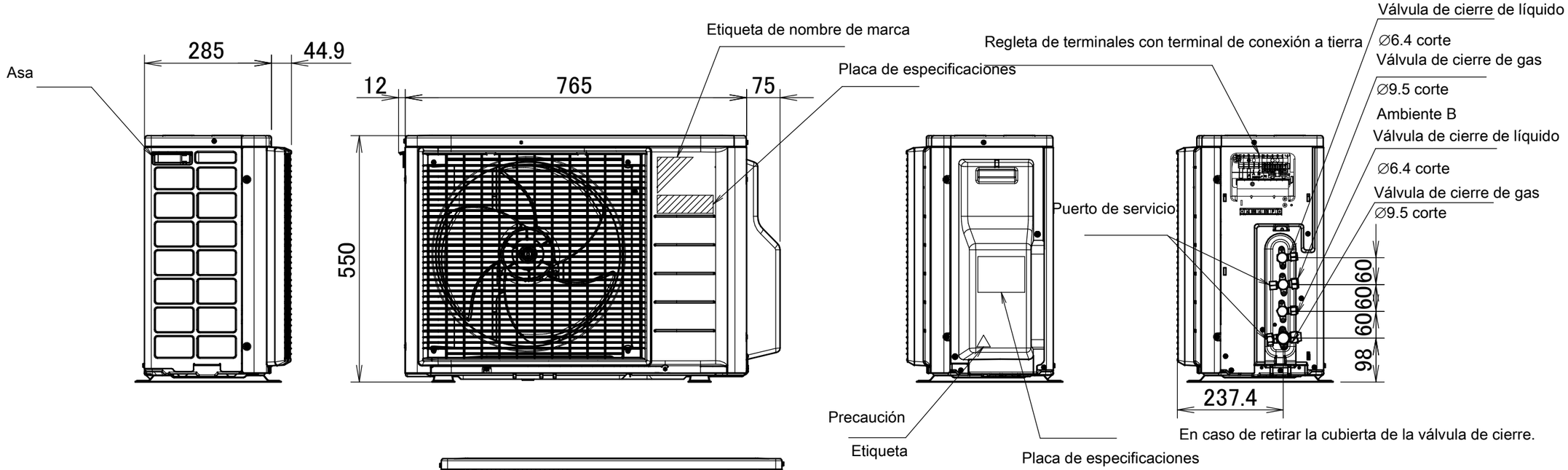

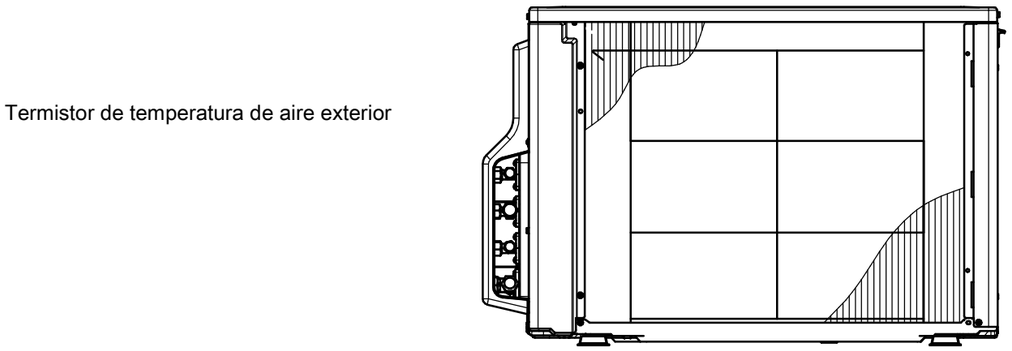

3D101252A