2MXM50N9
2AMXM50M9

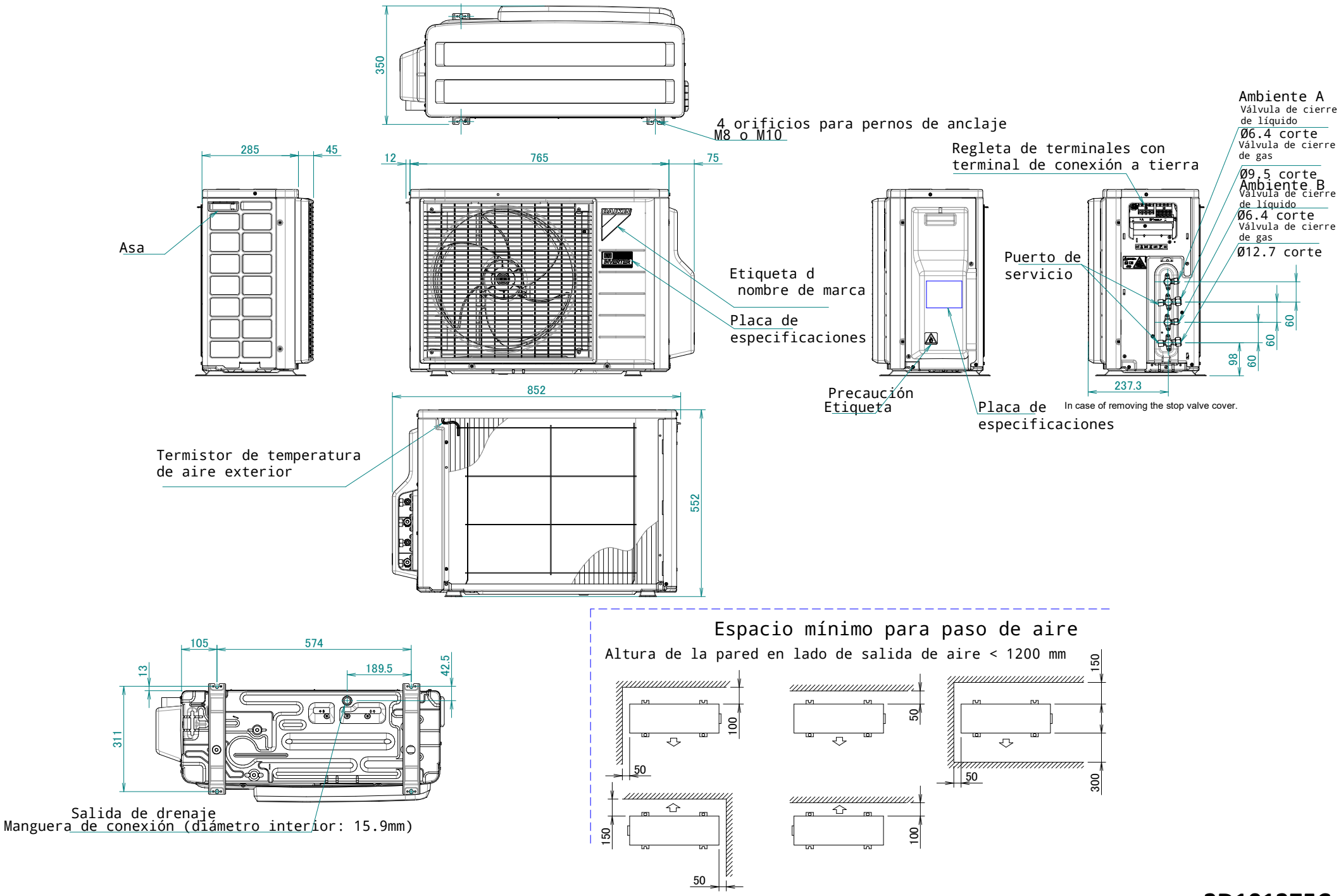

3D101375C