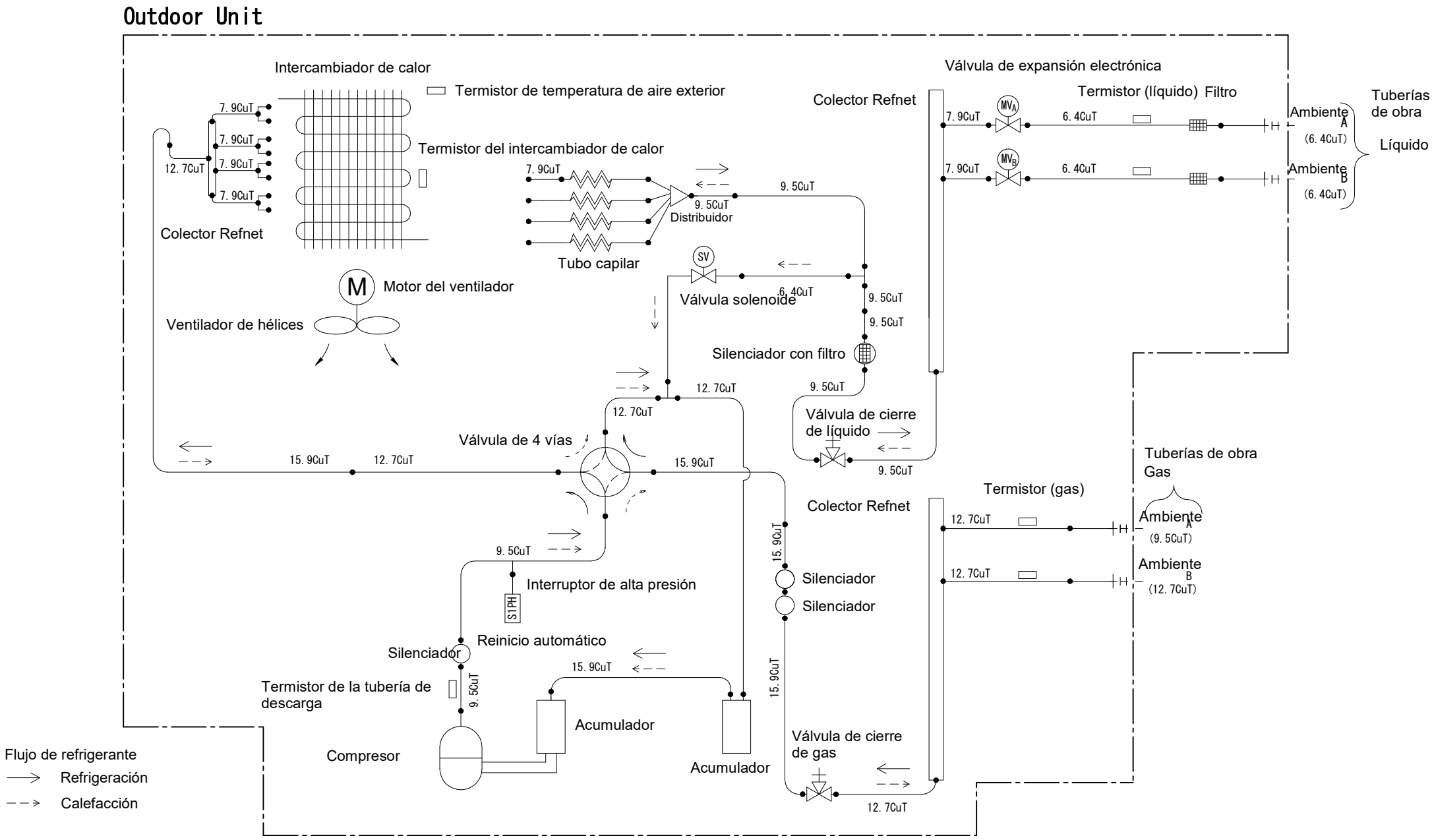
Outdoor Unit
Intercambiador de calor
Termistor de temperatura de aire exterior
Termistor del intercambiador de calor
Colector Refnet
Tubo capilar
Distribuidor
Motor del ventilador
Ventilador de hélices
Válvula solenoide
Válvula de expansión electrónica
Termistor (líquido)
Filtro
Tuberías de obra
Líquido
Ambiente A
Ambiente B
Silenciador con filtro
Válvula de cierre de líquido
Válvula de 4 vías
Tuberías de obra
Gas
Termistor (gas)
Interruptor de alta presión
Reinicio automático
Silenciador
Termistor de la tubería de descarga
Compresor
Acumulador
Válvula de cierre de gas
Flujo de refrigerante
Refrigeración
Calefacción