RXC71C
ARXC71C

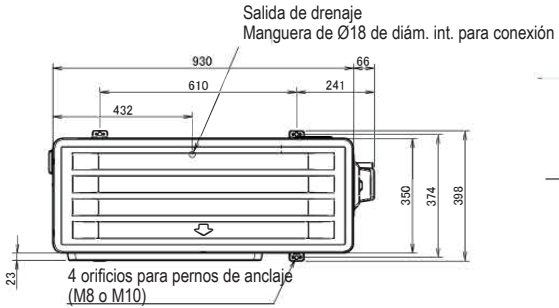

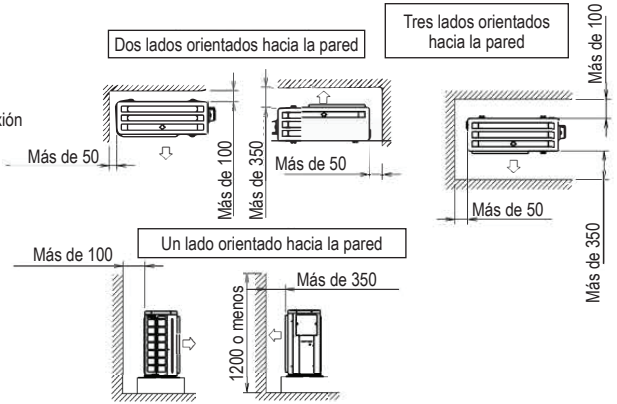

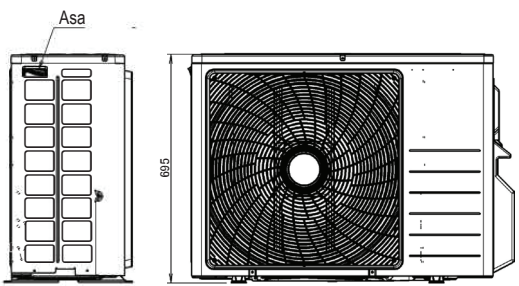

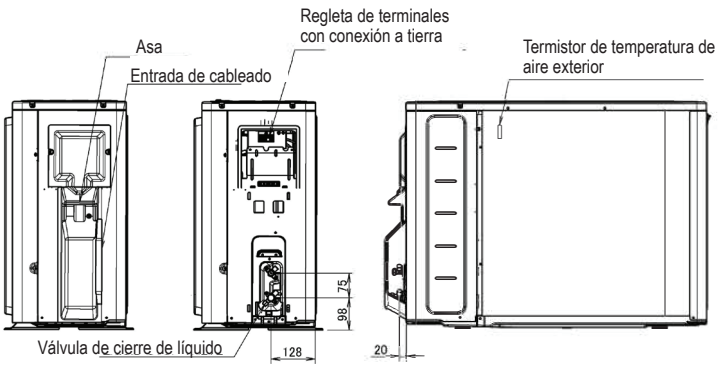

3D121403