ARXC71D
RXC71D

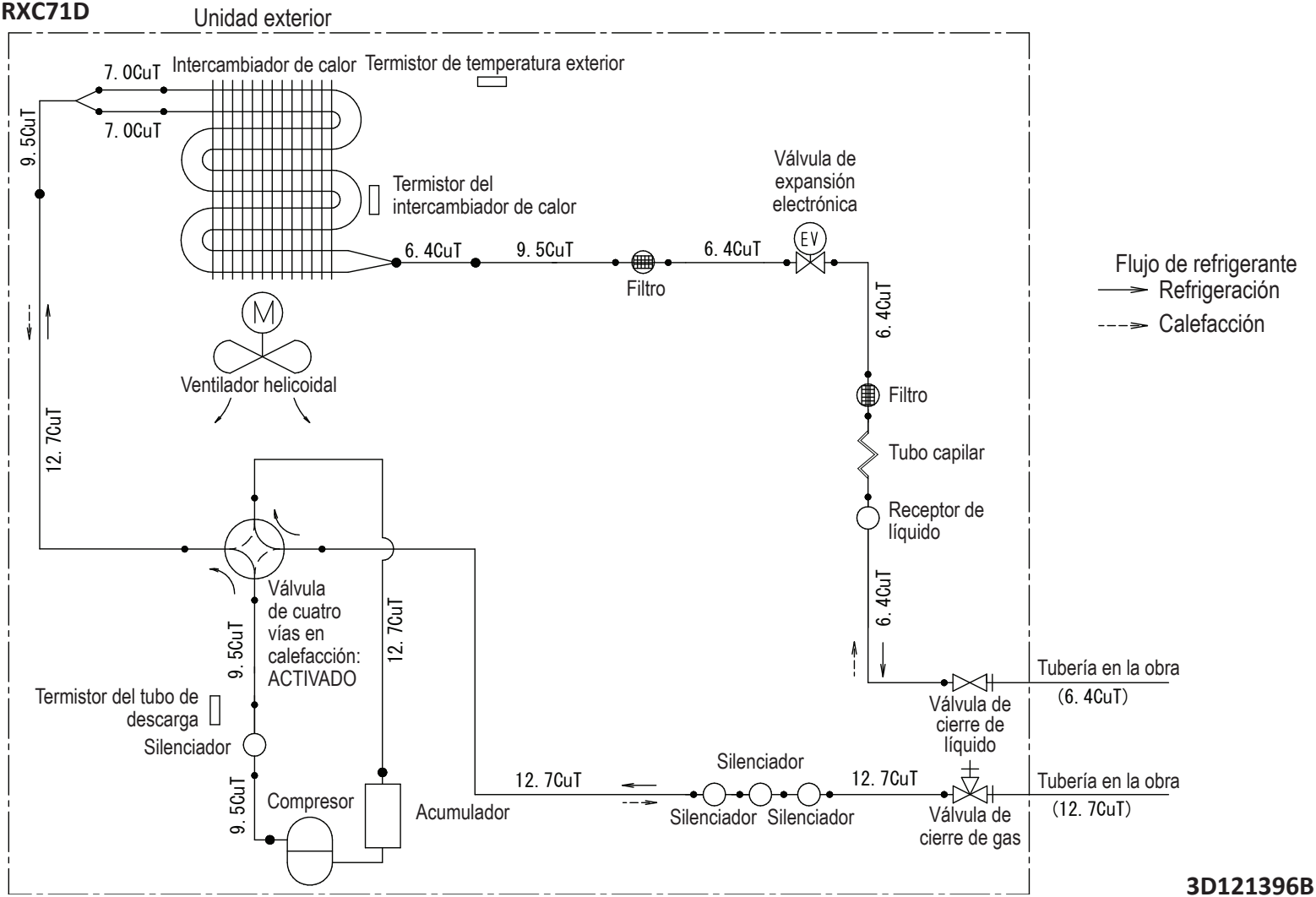

3D121396B