RXP50N9
RXP60N9
RXP71N9

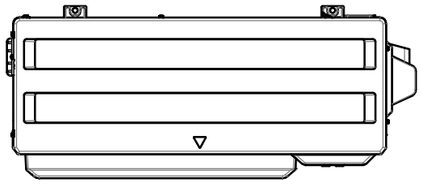

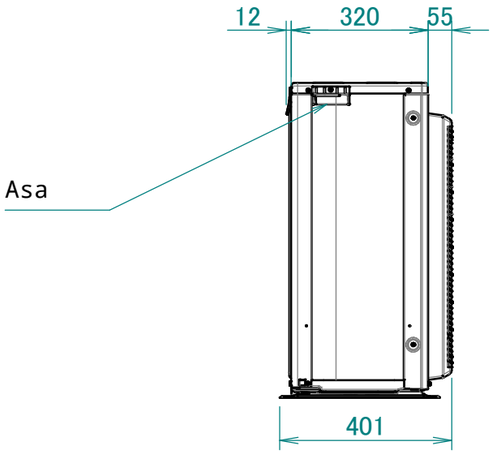

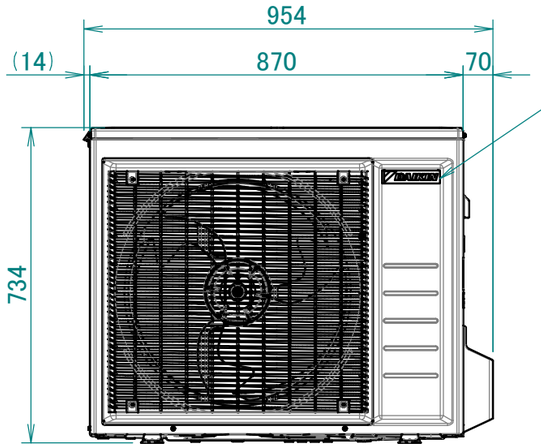

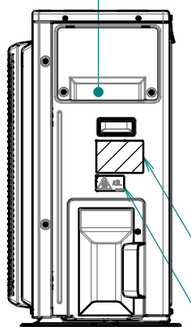

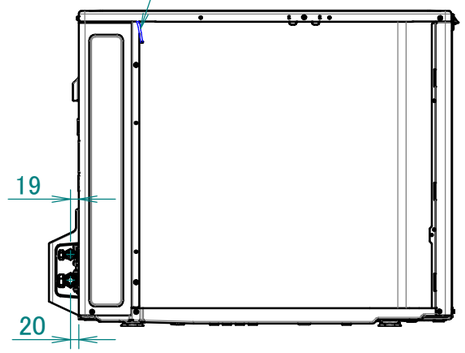

Etiqueta de nombre de marca

Área de admisión de cableado

Termistor de temperatura de aire exterior

Etiqueta del fabricante

Etiqueta de responsabilidad del producto

4 orificios para pernos de anclaje
M8 o M10

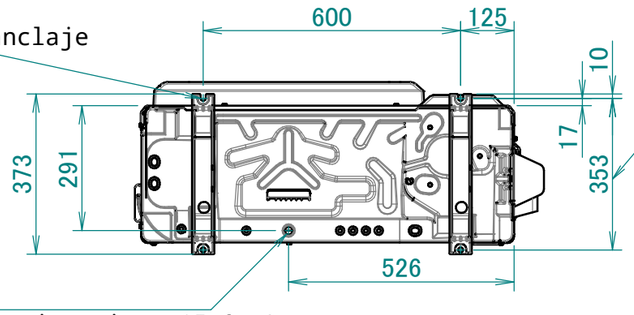

Paso de los orificios para los pernos de la base

Salida de drenaje
Manguera de conexión (diámetro interior: 15.9mm)

En caso de retirar la cubierta de la válvula de cierre.

Regleta de terminales con terminal de conexión a tierra

Espacio mínimo para paso de aire
Altura de la pared en lado de salida de aire < 1200 mm

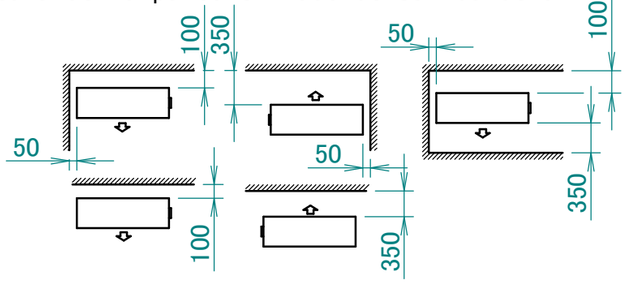

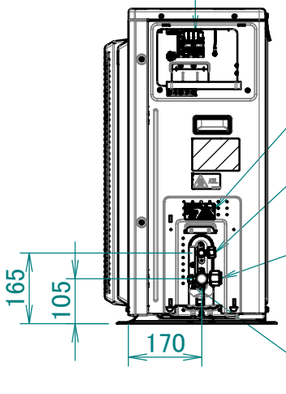

Etiqueta de precaución

Válvula de cierre de líquido
6.4 corte

Válvula de cierre de gas
12.7 corte

Puerto de servicio

3D151926