ARXP20-25P
RXP20-25P

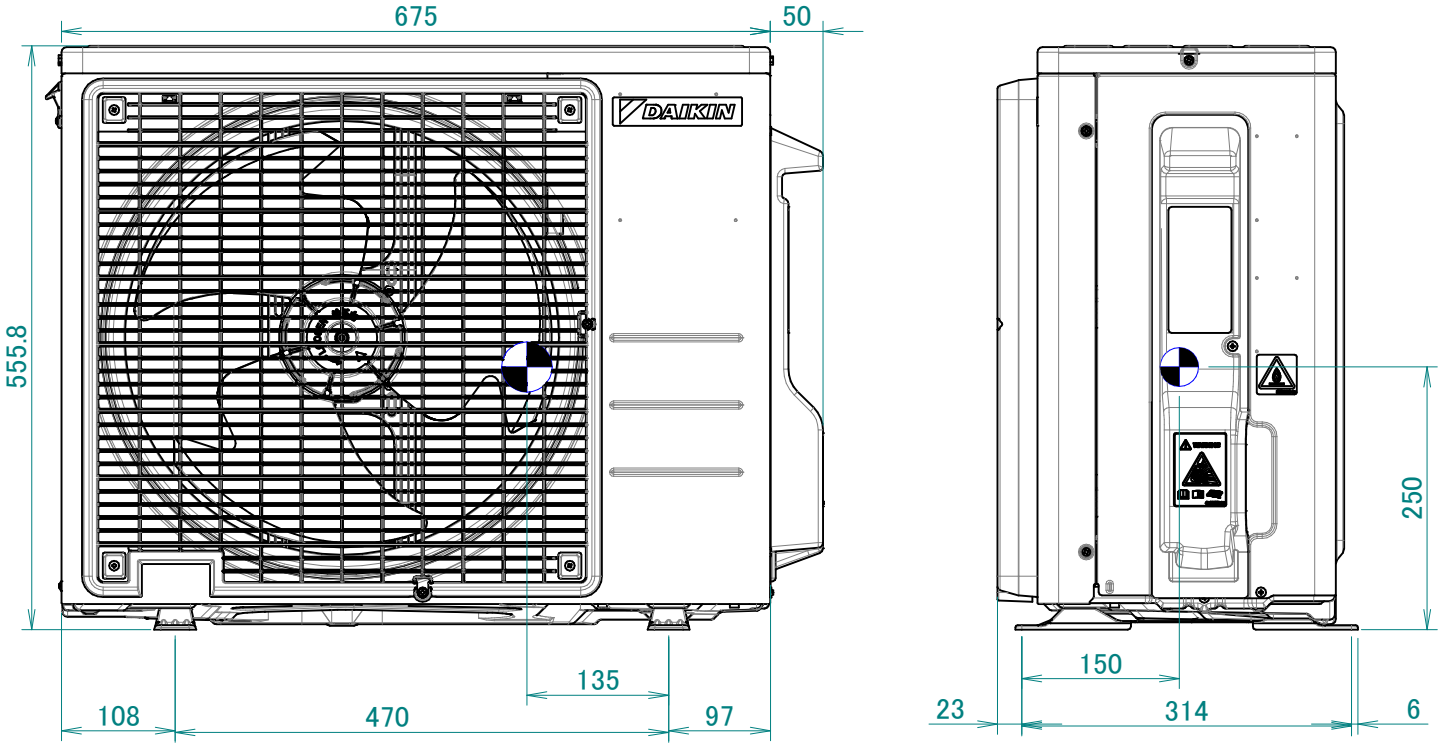

4D144283