ATXTM-A

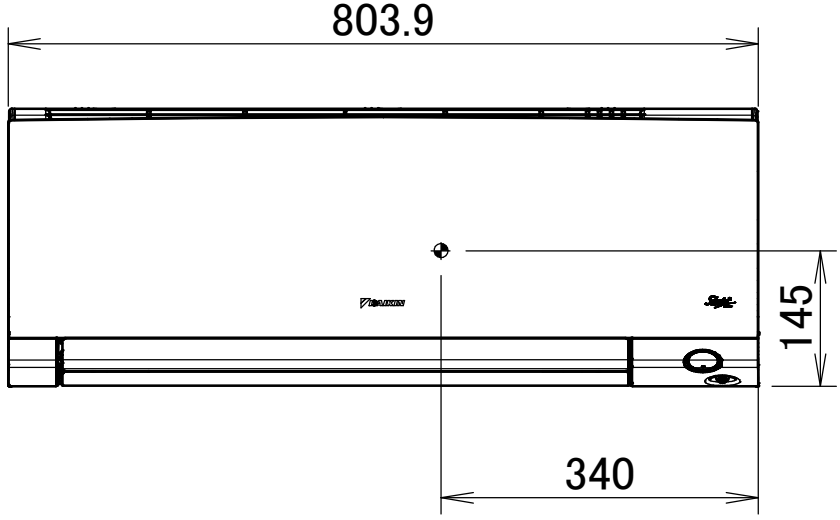

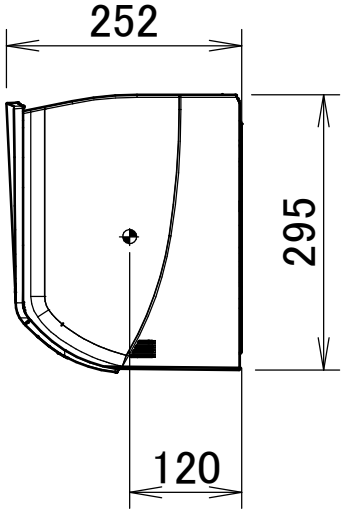

4D148220