3MXS68G

UNIDAD EXTERIOR

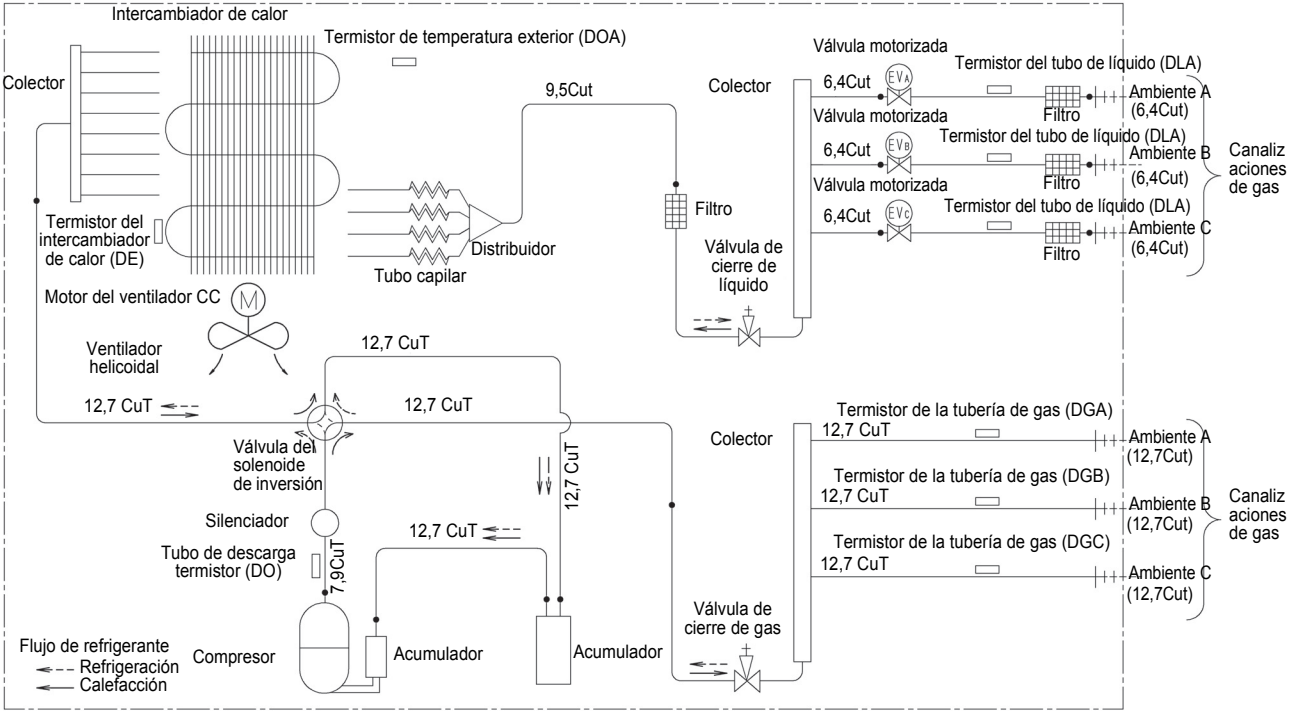

3D058888