3MXS68G

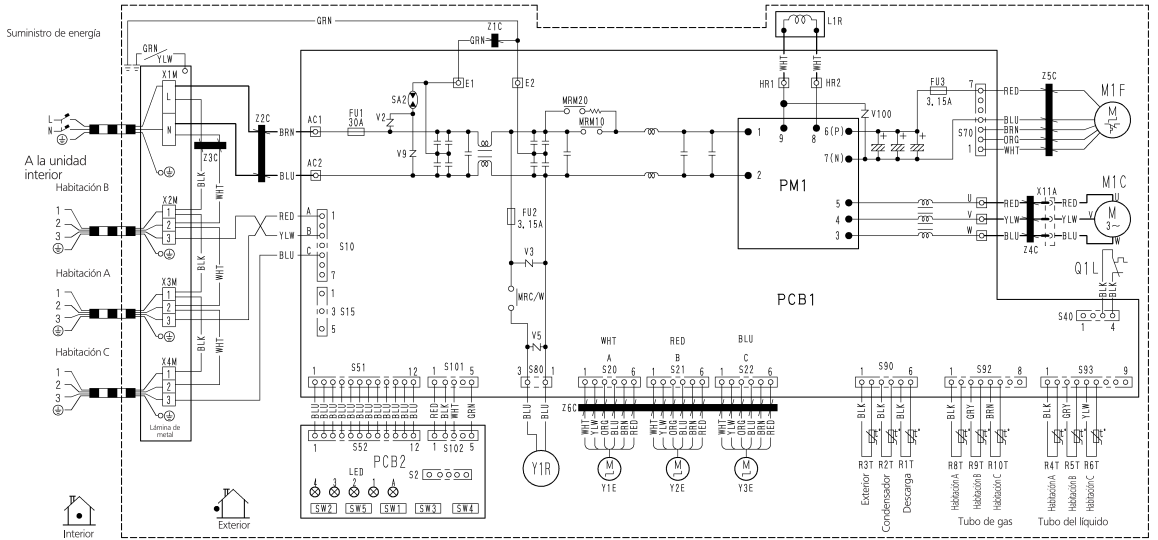

Cableado a montar en obra

Notas:
1. Consulte las especificaciones de compra de AS303002, a menos que se indique lo contrario.
2. Este dibujo se realizó con sistema CAD.

Z1C~Z6C	: Núcleo de ferrita
X1M~X5M	: Regleta de terminales
Y1E~Y4E	: Batería de la válvula de expansión electrónica
V2,V3,V5,V9,V100	: Varistor
SA2	: Disipador de sobretensión
FU1,FU2,FU3	: Fusible
AC1,AC2	
U,V,W,X11A	
E1,E2	
HR1,HR2	: Conector
MRM10, MRM20, MRC/W	: Relé magnético
R1T~R11T	: Termistor
S2~S102	: Conector
LED1~LED4	
LEDA	: Lámpara piloto
L	: Con corriente
N	: Neutro
SW1	: Interruptor marcha/paro de funcionamiento forzado (SW1)
SW2	: Interruptor de selección (SW2)
SW3	: Conmutador de verificación de error de cableado (SW3)
SW4	: Conmutador de ajuste de ambiente prioritario (SW4)
SW5	: Conmutador de ajuste de modo de Noche silencioso (SW5)
M1C	: Motor del compresor
M1F	: Motor del ventilador
L1R	: Reactor
Q1L	: Protección contra sobrecarga
PM1	: Módulo de potencia
PCB1,2	: Tarjeta de circuitos impresos
Y1R	: Batería de la válvula solenoide de inversión
Lámina de metal	: Placa fija de la regleta de terminales

3D058434B