4MXS80E

unidad (mm)

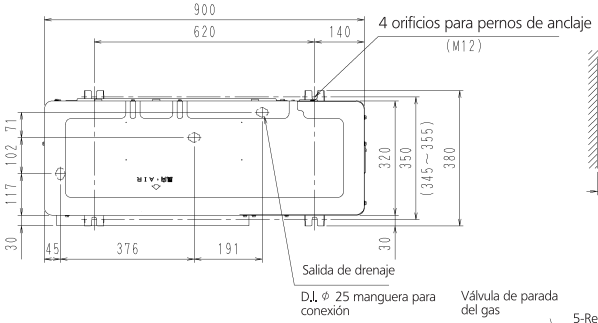

Espacio mínimo para el paso del aire

Altura de pared en el lado de la descarga de aire = menos que 1200

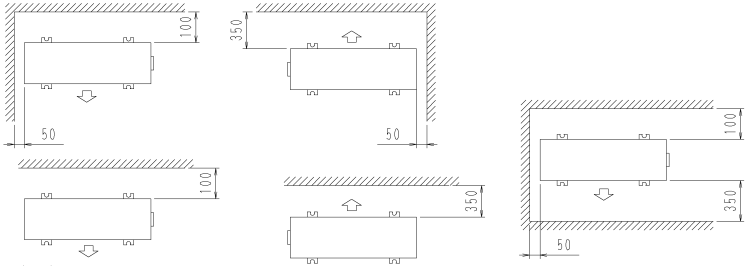

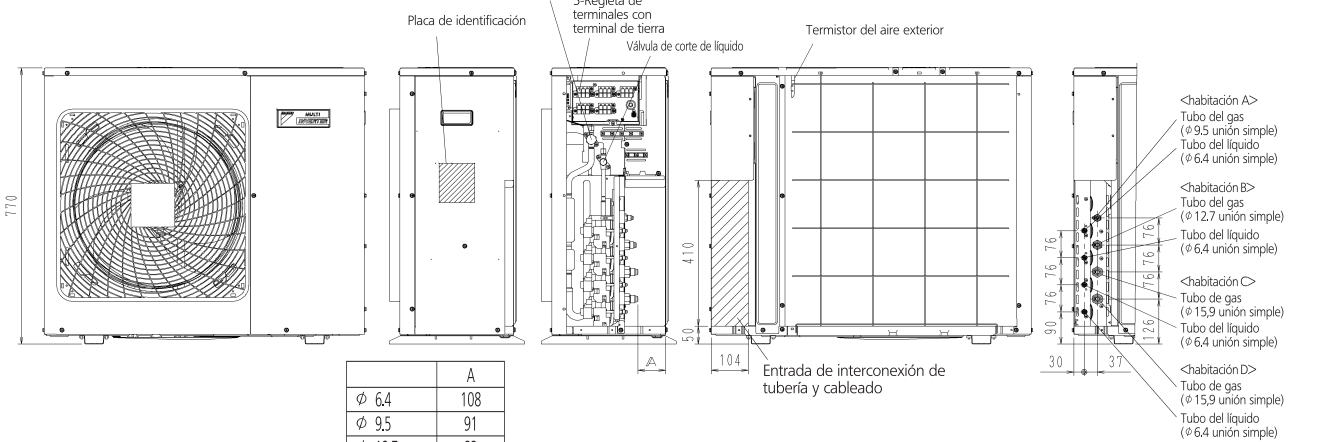

	A
Φ 6.4	108
Φ 9.5	91
Φ 12.7	83
Φ 15.9	78