ARXS25-35G

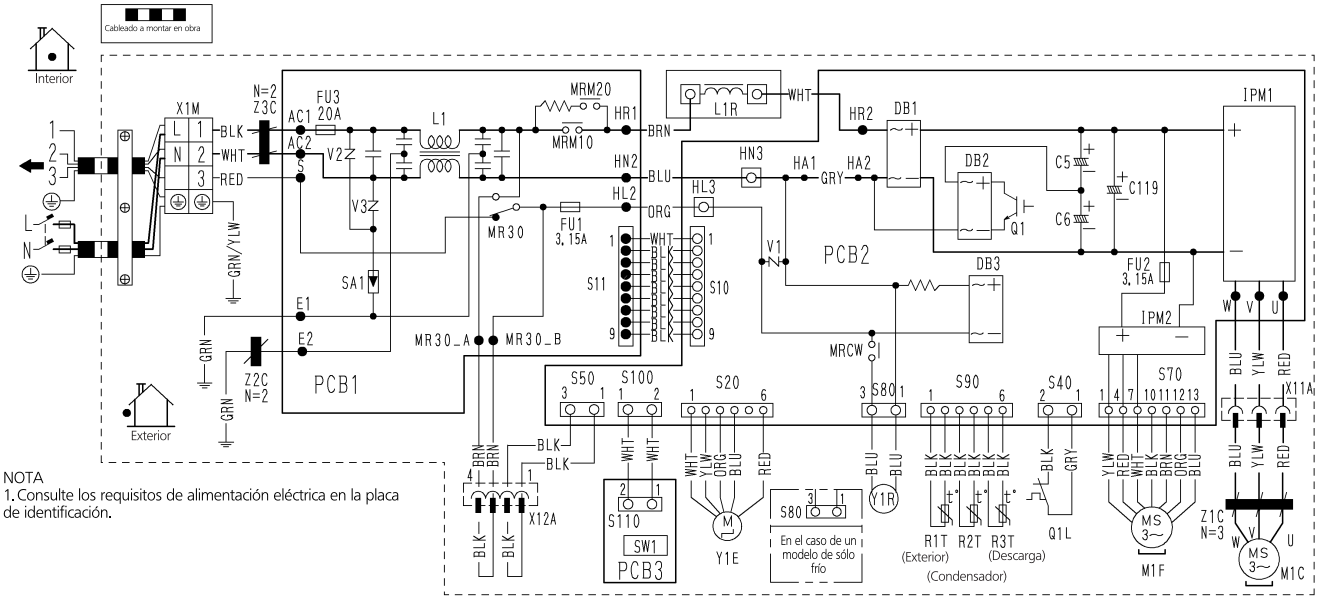

NOTA
1. Consulte los requisitos de alimentación eléctrica en la placa de identificación.

Notas
1. Tamaño: Longitud 105 X Anchura 185.
2. Consulte las especificaciones de compra de AS(Y)303002, a menos que se indique lo contrario.
3. Este dibujo se realizó con sistema CAD.

C5,C6,C119	: Condensador				
DB1,DB2,DB3	: Puente diodo				
FU1,FU2,FU3	: Fusible				
IPM1,IPM2	: Módulo de corriente inteligente	N	: Neutro	SA1	: Disipador de sobretensión
L	: Con corriente	Q1L	: Protección contra sobrecarga	SW1	: Interruptor de funcionamiento forzado
L1	: Batería	PCB1,PCB2,PCB3	: Tarjeta de circuitos impresos	V1,V2,V3	: Varistor
L1R	: Reactor	S10,S11,S20,S40		X1M	: Regleta de terminales
M1C	: Motor del compresor	S50,S70,S80,S90		Y1E	: Batería de la válvula de expansión electrónica
M1F	: Motor del ventilador	S100,S110,HL3		Y1R	: Batería de la válvula solenoide de inversión
MRCW,MR30,		HN3,X11A,X12A	: Conector	Z1C,Z2C,Z3C	: Núcleo de ferrita
MRM10,MRM20	: Relé magnético	R1T,R2T,R3T	: Termistor	⏚	: Toma de tierra de protección