ARXS50G

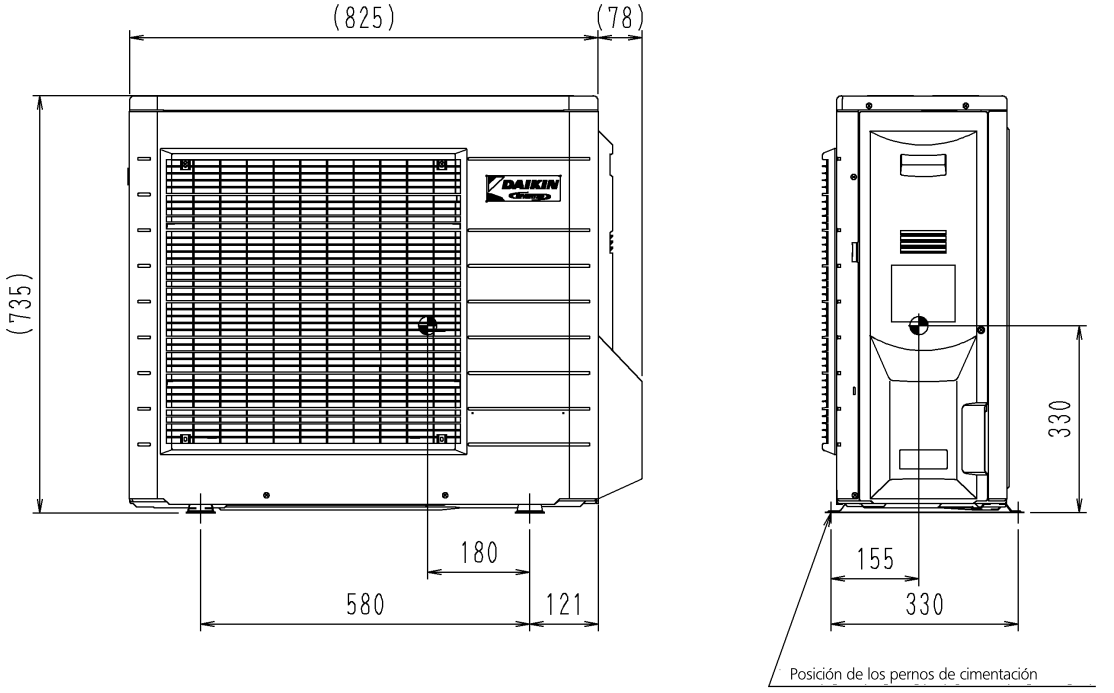
(825)
(78)
(735)
180
580
121
330
155
330
Posición de los pernos de cimentación