**ARXS50G**

**unidad (mm)**

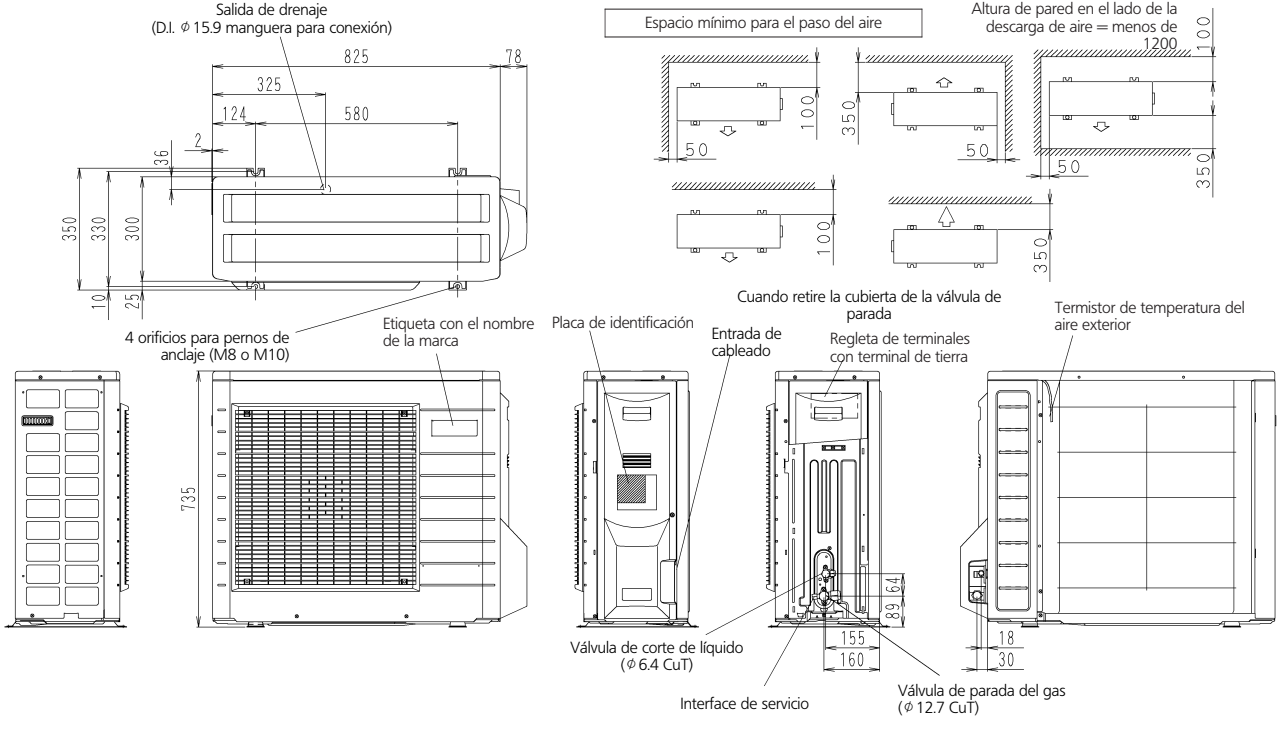


3D051657R