ARXS50G

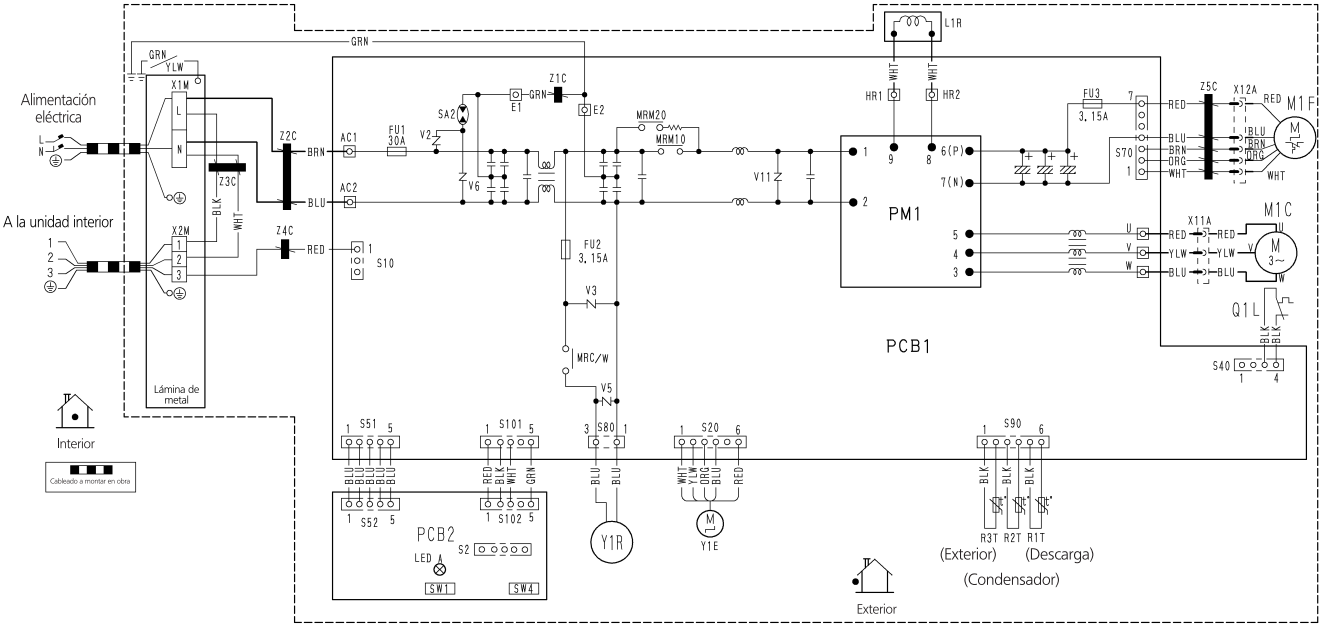

Notas
1. Consulte las especificaciones de compra de AS303002, a menos que se indique lo contrario.
2. Este dibujo se realizó con sistema CAD.
3. La etiqueta del diagrama de cableado eléctrico se encuentra 3P193830-1.

Z1C–Z5C	: Núcleo de ferrita				
X1M,X2M	: Regleta de terminales				
Y1E	: Batería de la válvula de expansión electrónica				
V2,V3,V5,V6,V11	: Varistor				
SA2	: Disipador de sobretensión	R1T–R3T	: Termistor	M1C	: Motor del compresor
FU1,FU2,FU3	: Fusible	S2–S102	: Conector	M1F	: Motor del ventilador
AC1,AC2		LEDA	: Lámpara piloto	L1R	: Reactor
U,V,W,X11A,		L	: Con corriente	Q1L	: Protección contra sobrecarga
X12A,E1,E2		N	: Neutro	PM1	: Módulo de potencia
HR1,HR2	: Conector	SW1	: Interruptor de activación/desactivación del funcionamiento forzado SW (SW1)	PCB1, 2	: Tarjeta de circuitos impresos
MRM10, MRM20,				Y1R	: Batería de la válvula solenoide de inversión
MRC/W	: Relé magnético	SW4	: Conmutador de ajuste local SW (SW4)	Lámina de metal	: Placa fija de la regleta de terminales

3D056095G