ATXN25-35L

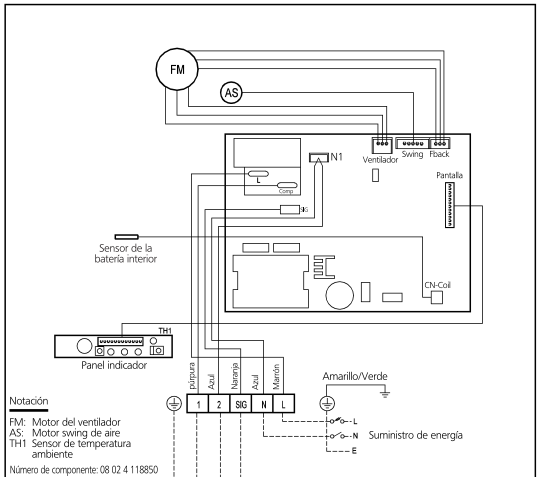

Notación

FM: Motor del ventilador
AS: Motor swing de aire
TH1 Sensor de temperatura ambiente

Número de componente: 08 02 4 118850

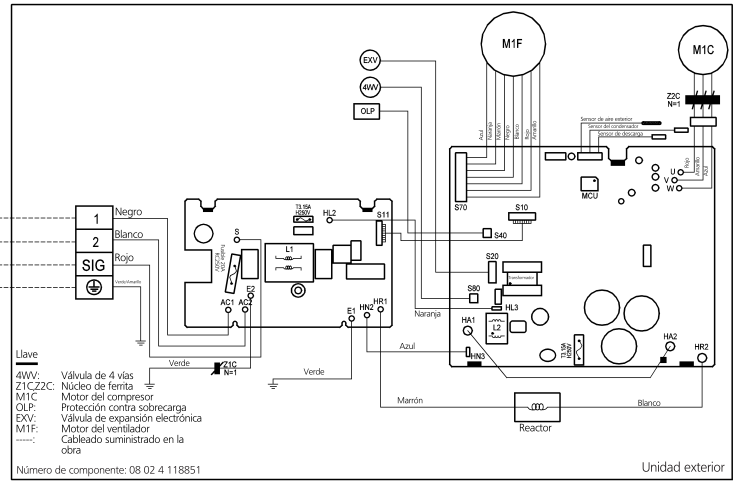

Llave

4WV: Válvula de 4 vías
Z1C,Z2C: Núcleo de ferrita
M1C: Motor del compresor
OLP: Protección contra sobrecarga
EXV: Válvula de expansión electrónica
M1F: Motor del ventilador
-----: Cableado suministrado en la obra

Número de componente: 08 02 4 118851

Unidad exterior