FTKS50-71F

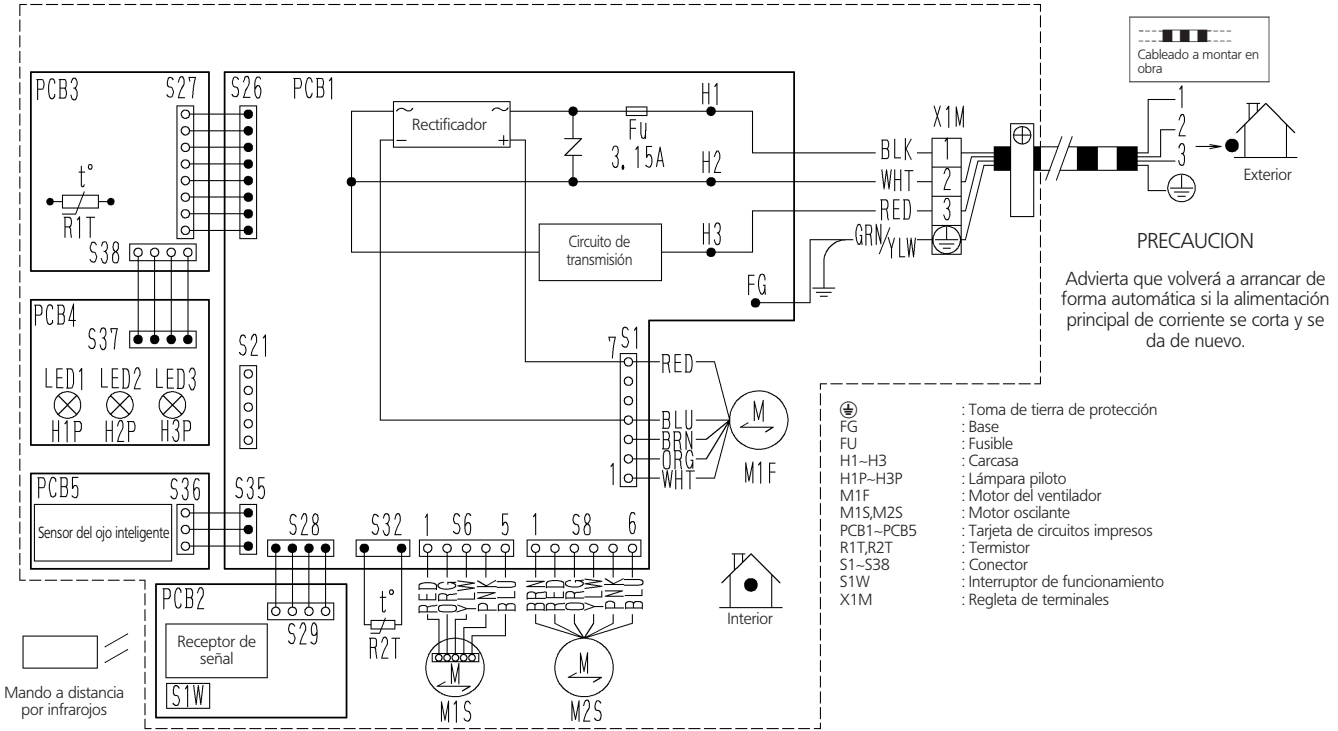
PCB3
S27
t°
R1T
S38
PCB4
S37
LED1 LED2 LED3
H1P H2P H3P
PCB5
S36
Sensor del ojo inteligente
S26
PCB1
Rectificador
Fu
3, 15A
H1
H2
H3
Circuito de transmisión
FG
S21
S35
S28
S32
S6
S8
S1
RED
BLU
BRN
ORG
WHT
M1F
M1S
M2S
R2T
PCB2
S29
Receptor de señal
S1W
Mando a distancia por infrarojos
X1M
BLK
WHT
RED
GRN/YLW
Cableado a montar en obra
Exterior
Interior
PRECAUCION
Advierta que volverá a arrancar de forma automática si la alimentación principal de corriente se corta y se da de nuevo.
: Toma de tierra de protección
FG : Base
FU : Fusible
H1~H3 : Carcasa
H1P~H3P : Lámpara piloto
M1F : Motor del ventilador
M1S,M2S : Motor oscilante
PCB1~PCB5 : Tarjeta de circuitos impresos
R1T,R2T : Termistor
S1~S38 : Conector
S1W : Interruptor de funcionamiento
X1M : Regleta de terminales