RZQ100-125-140BW1(Doble twin)

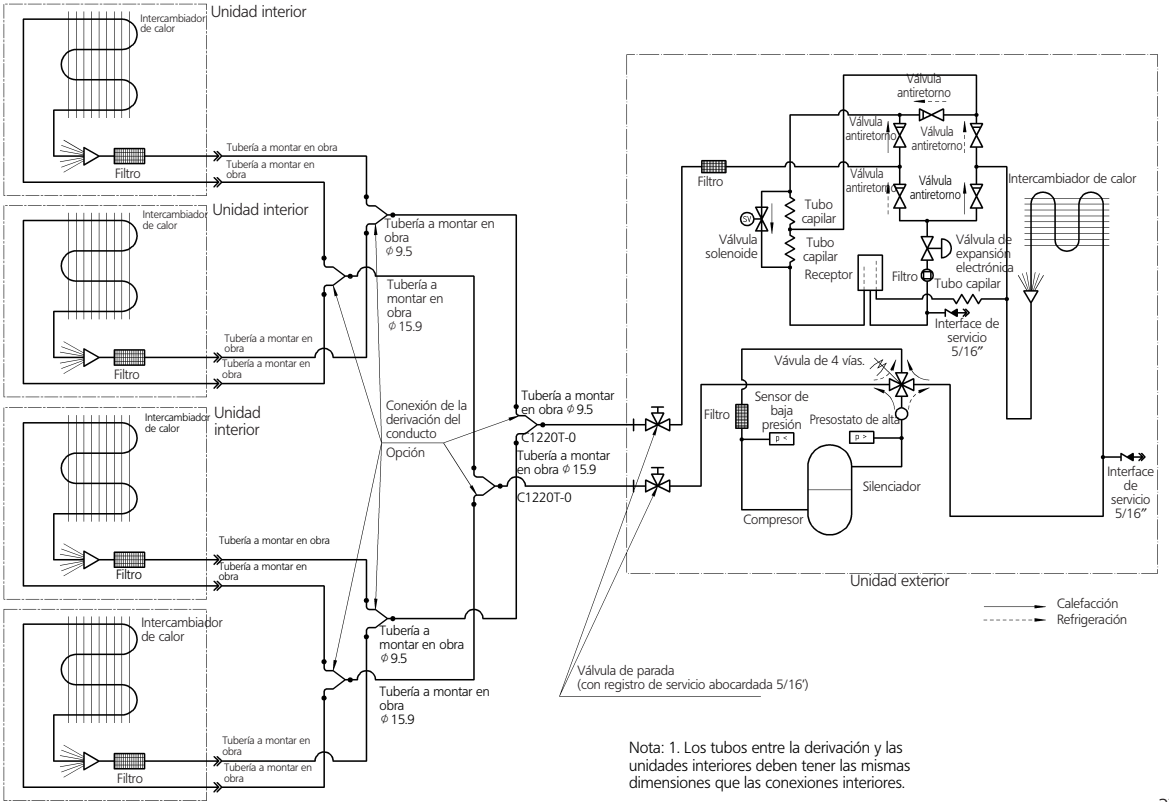

Nota: 1. Los tubos entre la derivación y las unidades interiores deben tener las mismas dimensiones que las conexiones interiores.

3TW26755-4

Válvula de retención — Conexión abocardada — Conexión a tornillo — Conexión embridada — Tubo expandido — Tubo moleteado