RX25KMV1B

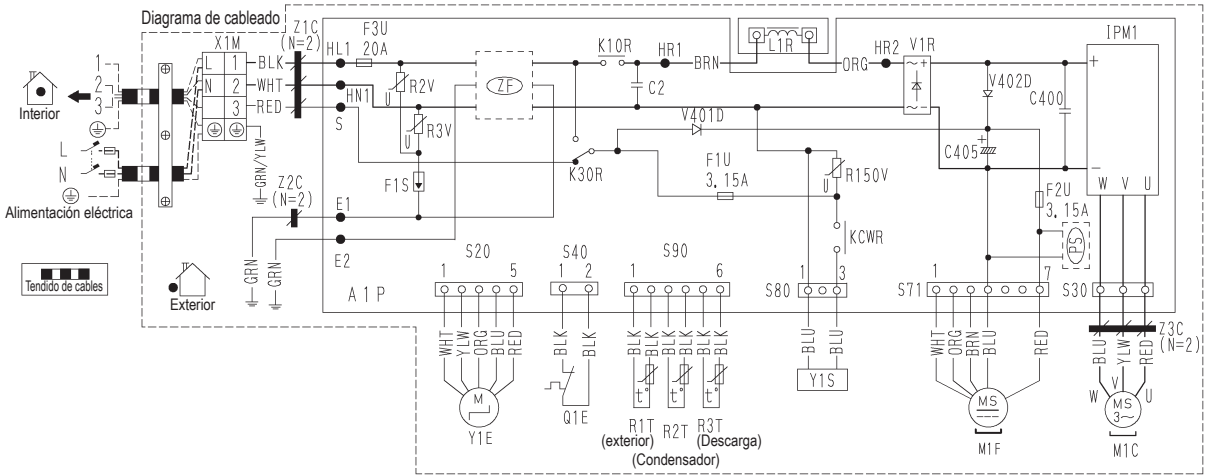

A1P	Placa de circuito impreso	V401D, V402D	Diodo
C2, C400, C405	Condensador	V1R (DB1)	Puente de diodos
F1U, F2U, F3U (F1U, F2U, F3U)	Fusible	X1M	Regleta de terminales
F1S (SA1)	Protector contra rayos	Y1E	Bobina de la válvula de expansión electrónica
IPM1	Módulo de alimentación inteligente	Z1C, Z2C, Z3C	Núcleo de ferrita
K10R, K30R, KCWR (MR30, MRM10, MRCW)	Relé magnético	ZF	Filtro de ruido
		⏚	Protección a tierra
L	Con corriente		
L1R	Reactor		
M1C	Motor del compresor		
M1F	Motor del ventilador		
N	Neutro		
PS	Alimentación de conmutación		
Q1E	Protector de sobrecarga		
R1T, R2T, R3T	Termistor		
R2V, R3V, R150V (V2, V3, V150)	Varistor		
S20, S30, S40, S71, S80, S90, HL1, HN1, E1, E2, S, HR1, HR2	Conector		

NOTAS

1. Consulte la placa de identificación para los requisitos de alimentación
2. Tamaño: longitud 90 x anchura 155.
3. Consulte la especificación de compra como (Y) 303002, a no ser que se especifique de otro modo.
4. Este dibujo se realizó con sistema CAD.

3D105241A