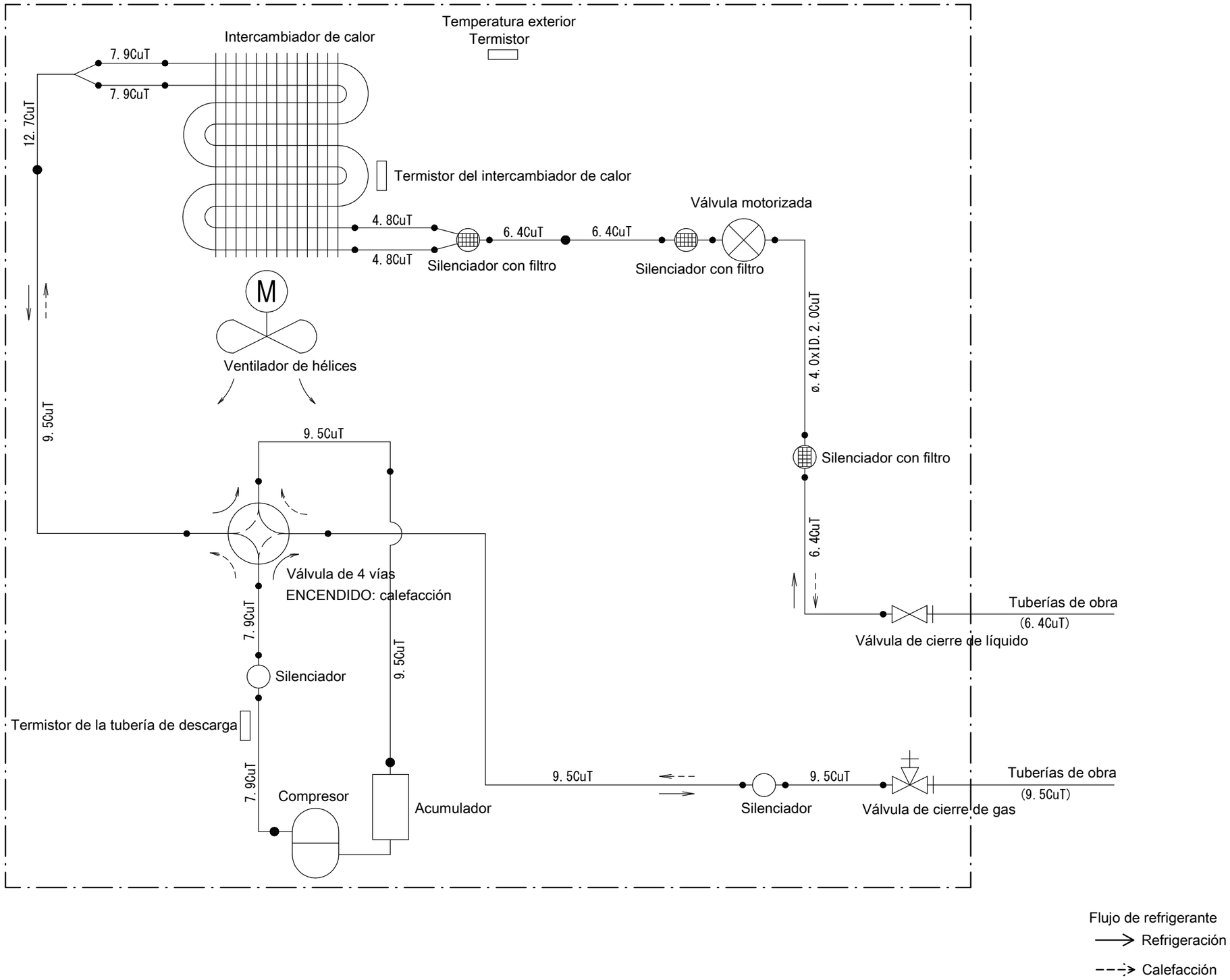

Flujo de refrigerante

→ Refrigeración

- - -> Calefacción